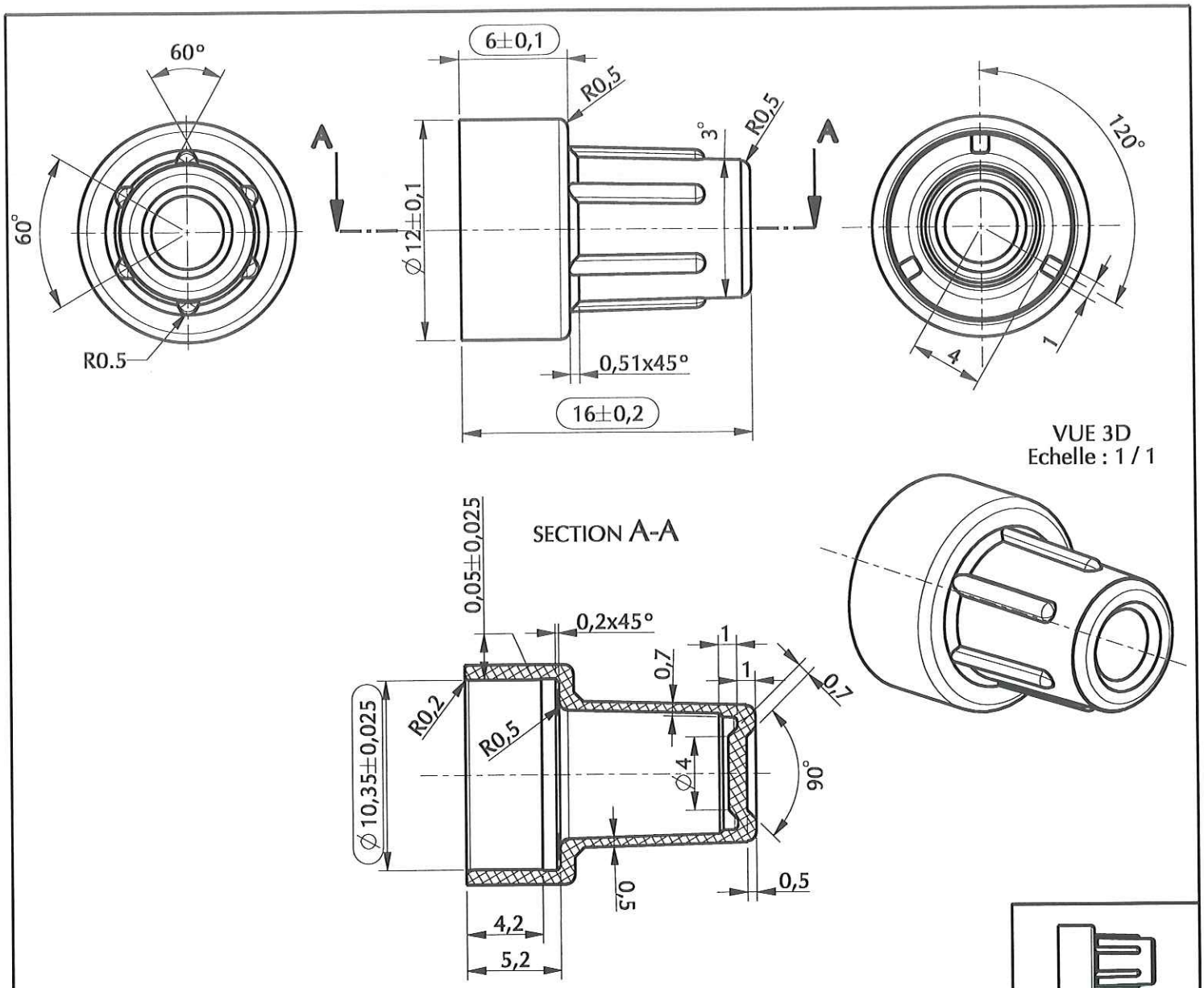

ORIGINAL

0	10/03/06	Création plan	PASSSEROTTI
Rév.	Date	Modifications	Visa

Dessinateur : PASSEROTTI.P Date : 10 / 01 / 2006	Visa : FD Date : 03/12/2008 PROMEPLA	Echelle : 3 / 1	Tolérances générales ±0.2
Matière : Polyéthylène 1840H		Normes :	
Code matière : M0488		Planche : 1 / 1	

N° Référence : CAP01030
Désignation : Protecteur PE non étanche pour luer lock mâle

Révision : 0

PROMEPLA
FOR035-0

Propriété PROMEPLA - Usage Interne - Ne peut être reproduit ou diffusé sans autorisation
Le Copori - 9, avenue Albert II - MC 98000 MONACO - Phone : + 377.97.98.42.32 - Fax : + 377.92.05.61.50
http://www.promepla.com