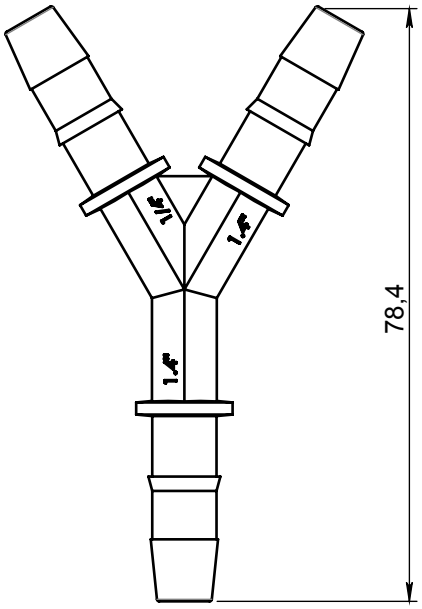

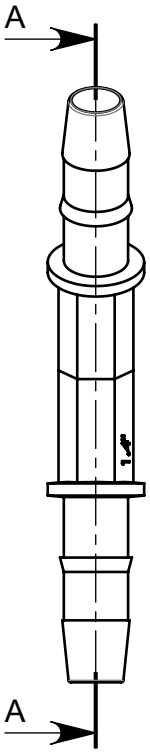

COUPE A-A

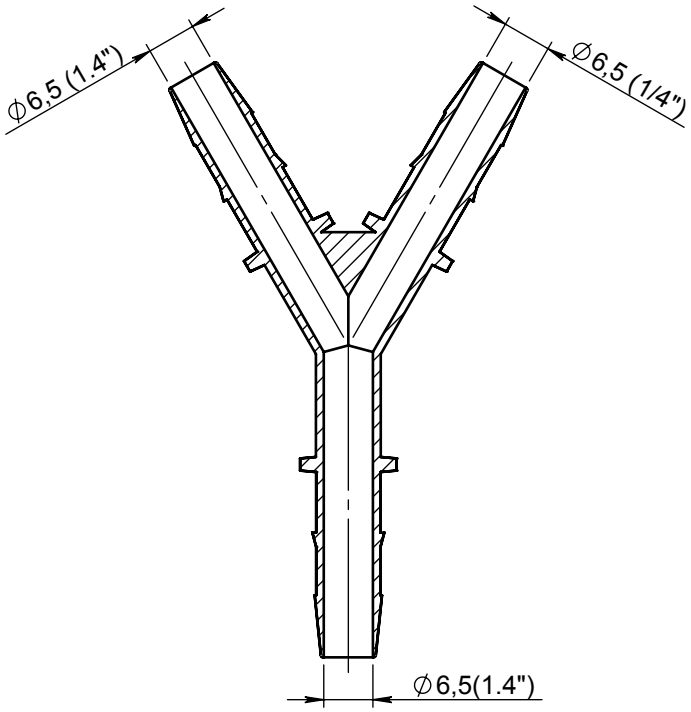

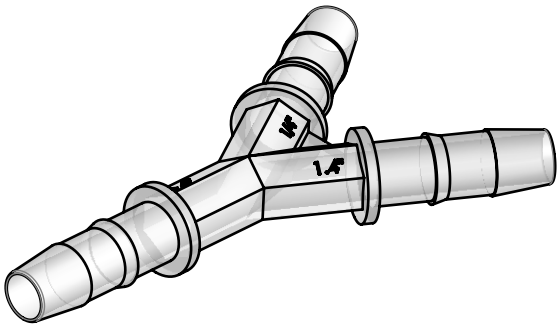

Rev.	Date	Designer	Modification	N° FOR073 ou FOR021
02	20-12-2017	ABO	Passage à la traduction en anglais	8485

Verif R&D : FDA Date : 21-12-2017	Verif QA : CGI Date : 02-01-2018	Verif client : Date :	Normes : ISO 2768-1

Matière : PC		Revision : 02
Code matière : M0933		Etat : VALID
Reference : **BGP12090** Designation : **Y CONNECTOR Ø 1/4 - Ø 1/4 - Ø 1/4**	Tolérances générales : Unités : mm, °, grs	Echelle : 1:1
		PROMEPLA
		FOR035-2 P. 1 / 1 A4

Propriété PROMEPLA - Usage Interne - Ne peut être reproduit ou diffusé sans autorisation
Le Copori - 9, avenue Albert II - MC 98000 MONACO - Phone : + 377.97.98.42.32 - Fax : + 377.92.05.61.50 - http://www.promepla.com