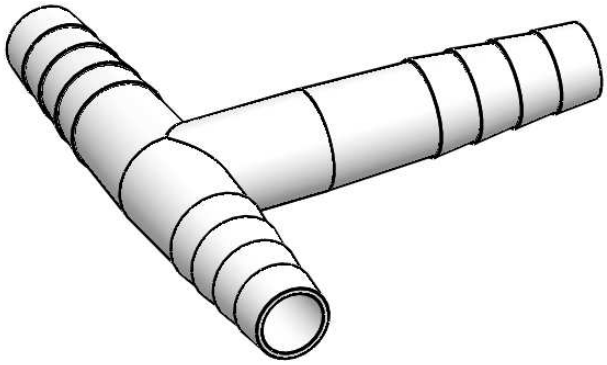

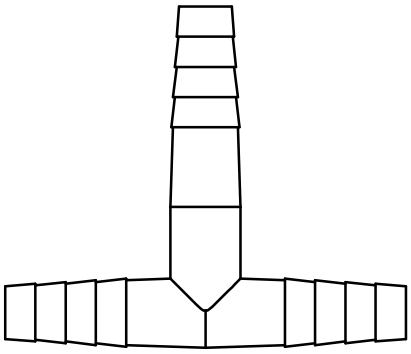

ECHELLE: 1 : 1

COUPE A-A

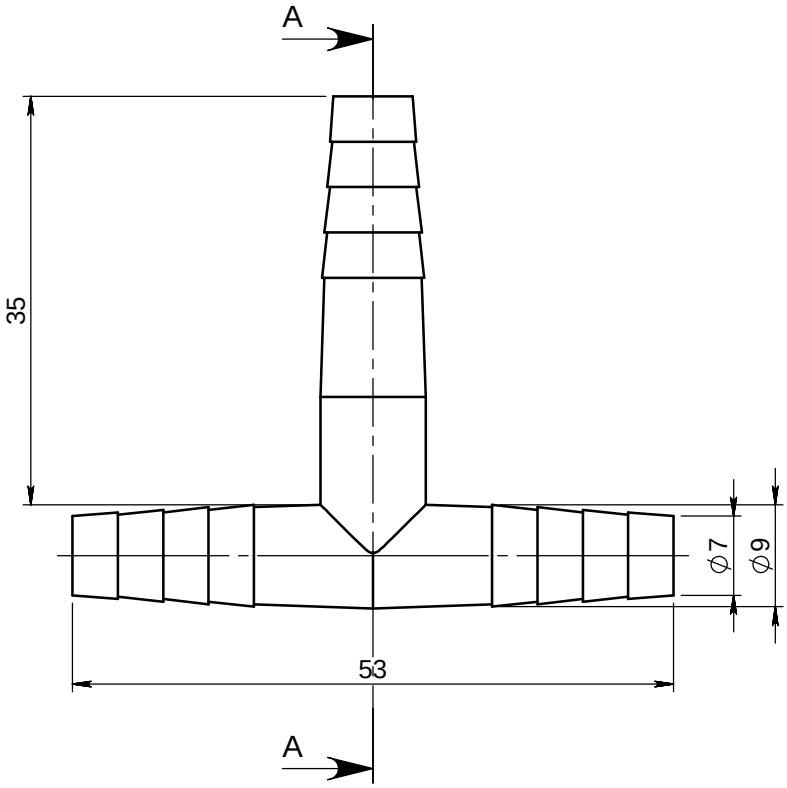

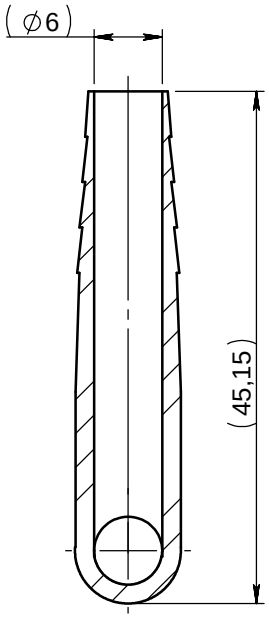

Rev.	Date	Designer	Modifications	Internal Validation	Quality Validation
0	20/03/2012	BOUJMADA	Creation		

Dessinateur : BOUJMADA Date : 20-03-12	Visa : PROMEPLA Date :	Echelle : 3:2 Unités : mm, °, grs	Tolérances générales :
Matière : PP		Normes :	
Code matière : M0544		P. 1 / 1	
Référence : BER19040 Désignation : RACCORD CRANTE EN Té POUR TUBE ØI 7mm / ØI 7mm / ØI 7mm		Révision : 0	PROMEPLA FOR035-0

Propriété PROMEPLA - Usage Interne - Ne peut être reproduit ou diffusé sans autorisation
Le Copori - 9, avenue Albert II - MC 98000 MONACO - Phone : + 377.97.98.42.32 - Fax : + 377.92.05.61.50
http://www.promepla.com