ECHELLE 1:1

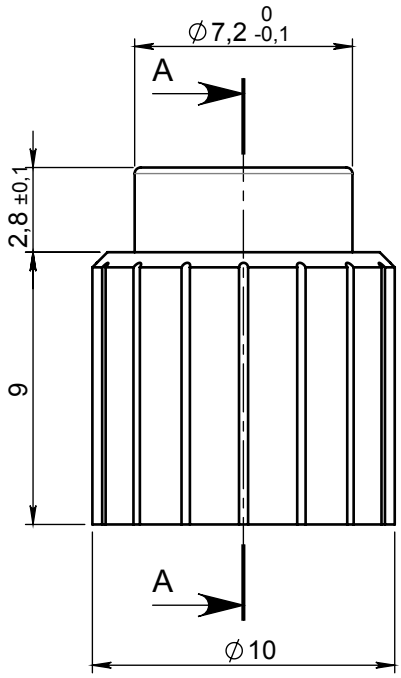

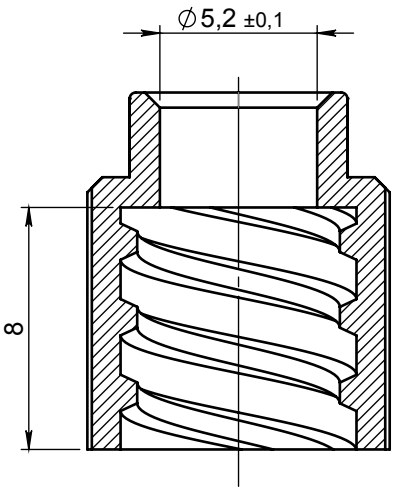

COUPE A-A

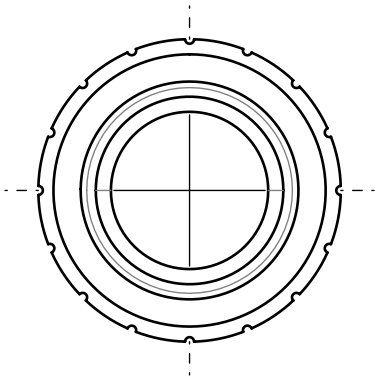

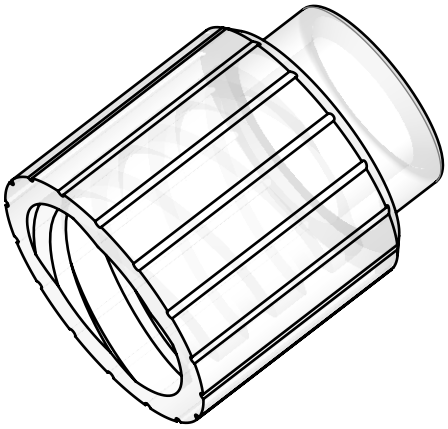

02	12/02/2019	FRA	Code matière M0843 remplacé par M0480.	9148
Rev.	Date	Designer	Modification	N° FOR073 ou FOR021

Verif R&D : FDA Date : 18/06/2020	Verif QA : CGI Date : 23/06/2020	Verif client : N/A Date :	Norms :
Material : ABS		Color : Clear	Revision : 02
Material code : M0480			State : VALID
Reference : **BDQ04050** Designation : **CLEAR ABS LOCK RING**		General tolerancies : ±0.3 Units : mm, °, grs	Scale : 4:1 PROMEPLA FOR035-3 P. 1 / 1 A4

Propriété PROMEPLA - Usage Interne - Ne peut être reproduit ou diffusé sans autorisation
Le Copori - 9, avenue Albert II - MC 98000 MONACO - Phone : + 377.97.98.42.32 - Fax : + 377.92.05.61.50 - http://www.promepla.com