ECHELLE 1:1

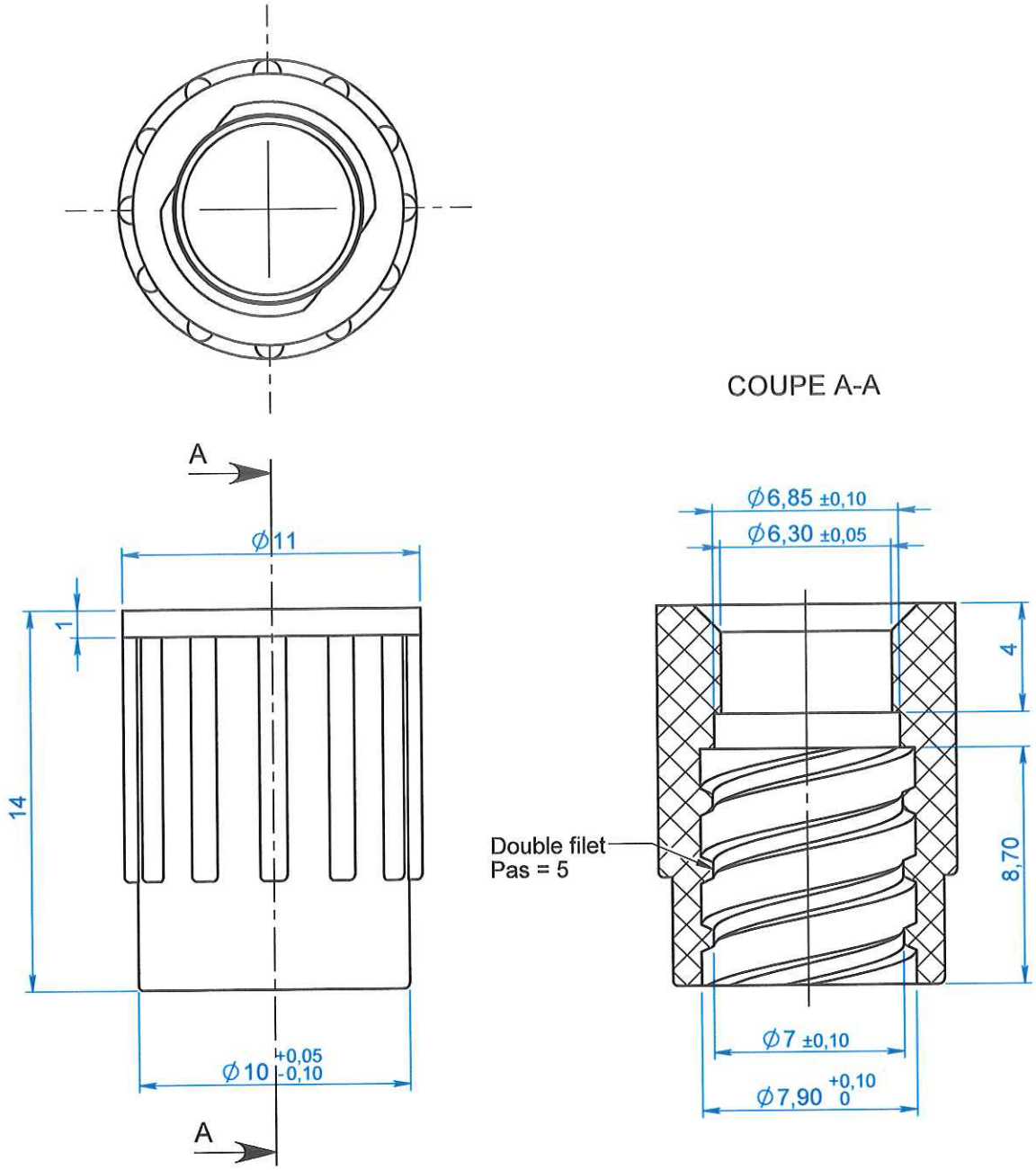

ORIGINAL

APPROBATION / APPROVAL		
Client / Customer : FD 24.11.2016	Promepla Resp. BE :	Promepla Qualité :
Nom / Name, date & signature		

Rev.	Date	Designer	Modifications	N° Fiche FOR073 ou FOR021
0	17/09/2015	BOUJMADA	Creation (Code proto. : 170915A)	FOR073 : 9073

Normes :		
Matière : PC	P. 1 / 1	Echelle : 4:1
Code matière : M0803	Revision : 0	Format : A4
Reference : BDC07090 Designation : BAGUE MOBILE LOCK POLYCARBONATE NATUREL	Tolérances générales : UNI EN 20286/2 JS16	Unités : mm, °, grs PROMEPLA FOR035-1

Propriété PROMEPLA - Usage Interne - Ne peut être reproduit ou diffusé sans autorisation
Le Copori - 9, avenue Albert II - MC 98000 MONACO - Phone : + 377.97.98.42.32 - Fax : + 377.92.05.61.50
http://www.promepla.com