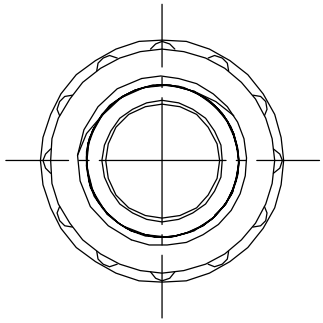

VUE 3D
Echelle : 3 / 1

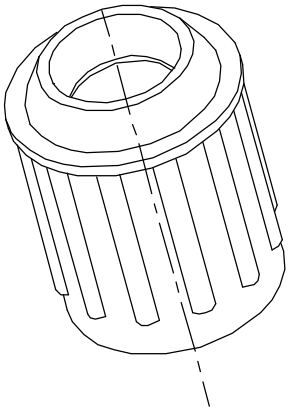

SECTION A-A

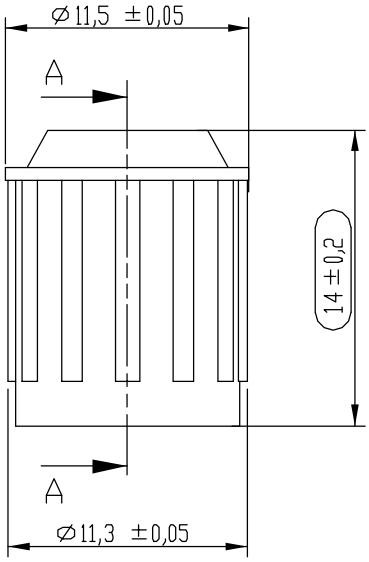

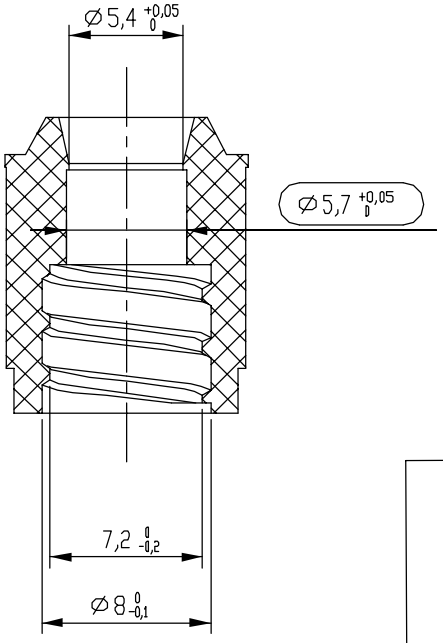

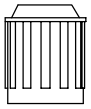

ECHELLE 1,000

Rév.	Date	Modifications	Visa
0	07/10/03	Création plan	PASSEROTTI

Dessinateur : PASSEROTTI.P Date : 07 / 10 / 2003	Visa : PROMEPLA Date : / / 20	Echelle : 3 / 1	Tolérances générales ±0.2
Matière : ABS Terlux 2802 TR		Normes :	
Code matière : M0071			
N° Référence : BDB01050 Désignation : Bague mobile pour luer mâle		Révision : 0	PROMEPLA IMP067-1

Propriété PROMEPLA - Usage Interne - Ne peut être reproduit ou difusé sans autorisation
Le Copori - 9, avenue Prince Héréditaire Albert - MC 98000 MONACO - Phone : + 377 97 98 42 32 - Fax : + 377 92.05.61.50
http://www.promepla.com