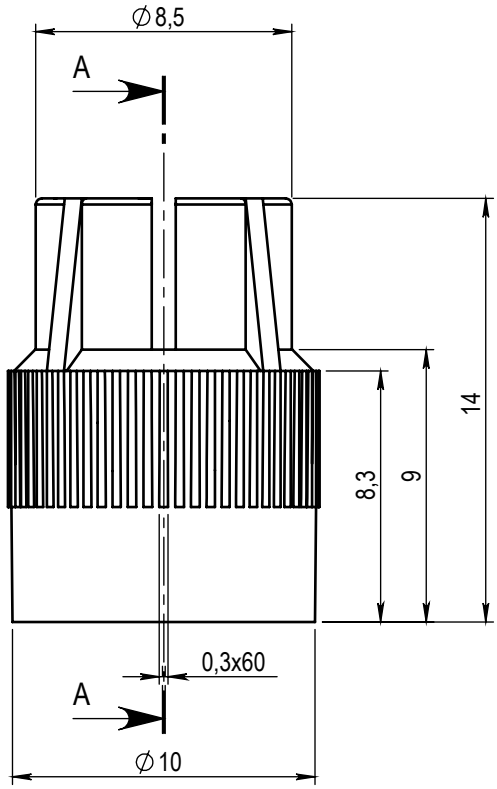

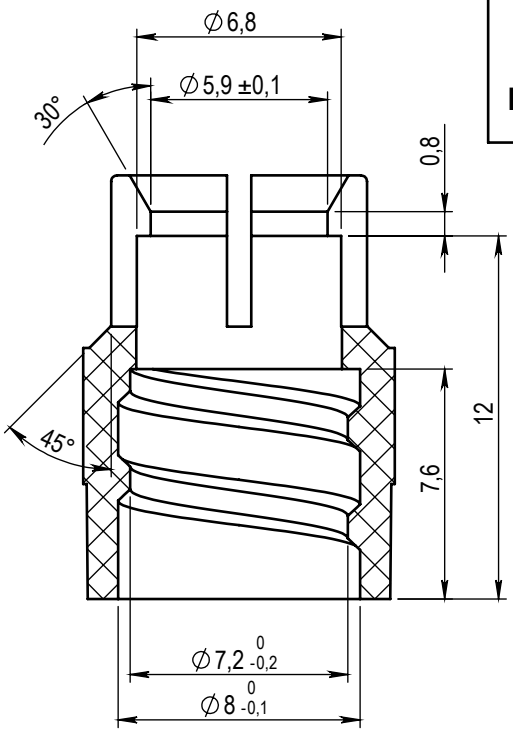

COUPE A-A

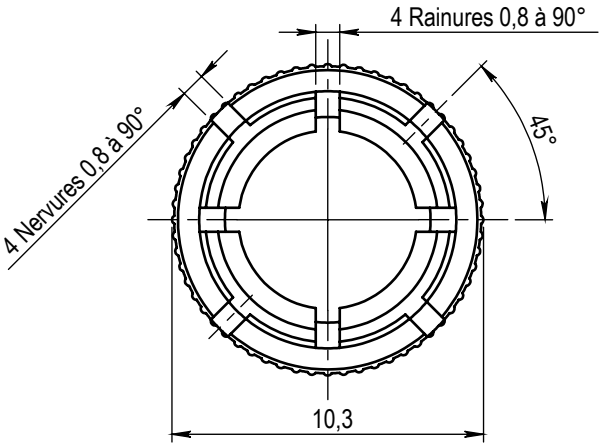

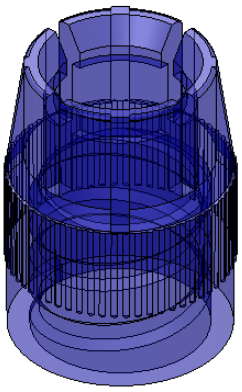

ECHELLE 1:1

Rep.	Matière	Code matière
1	PS	M0066
2	Colorant bleu	M0568

Rev.	Date	Designer	Modifications	Internal Validation	Quality Validation
1	07-05-08	RANDAZZO	Rajout colorant bleu et du code matière M0568		
0	11-09-03	PASSEROTTI	Creation		

Dessinateur : PASSEROTTI
Date : 11-09-03

Visa : PROMEPLA
Date :

Echelle : 4:1
Unités : mm, °, grs

Tolérances générales : ±0.2

Matière : VOIR NOTA

Normes : ISO UNI 6387

Code matière : VOIR NOTA

P. 1 / 1

Référence : BDA21112
Désignation : BAGUE MOBILE LOCK BLEU

Révision : 1

PROMEPLA

FOR035-0

Propriété PROMEPLA - Usage Interne - Ne peut être reproduit ou diffusé sans autorisation
Le Copori - 9, avenue Albert II - MC 98000 MONACO - Phone : + 377.97.98.42.32 - Fax : + 377.92.05.61.50
http://www.promepla.com