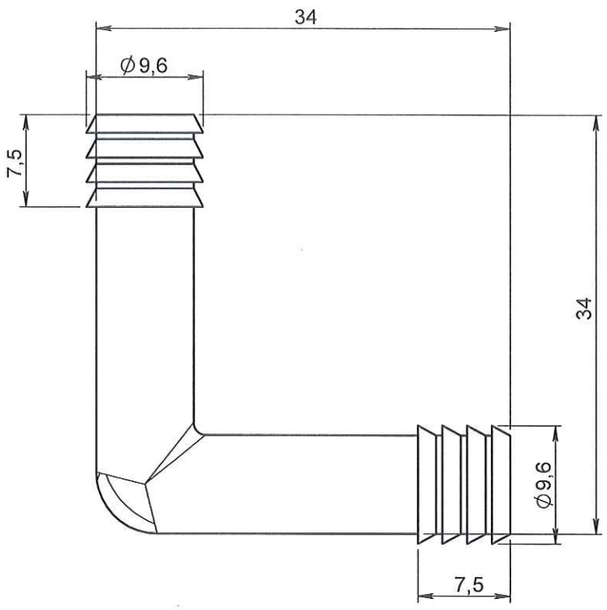

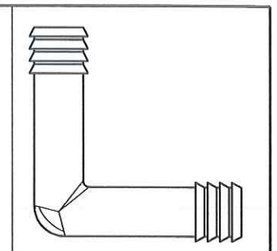

ECHELLE 1:1

ORIGINAL

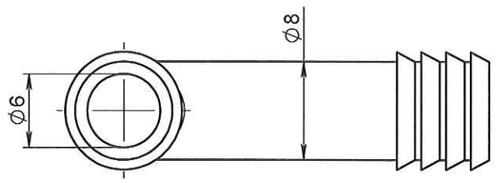

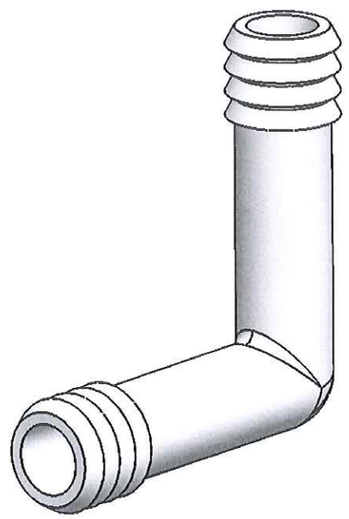

Rev.	Date	Designer	Modifications	Internal Validation	Quality Validation
1	20/03/2012	BOUJMADA	Rajout code matière M0517 et mise au format SW		
0	05/03/2009	RANDAZZO	Creation		

Dessinateur : RANDAZZO Date : 05/03/2009	Visa : [illegible] Date : 080213 PROMEPLA	Echelle : 2:1 Unités : mm, °, grs	Tolérances générales :
Matière : PP		Normes :	
Code matière : M0517		P. 1 / 1	
Référence : ALP01040 Désignation : RACCORD COUDE A CRANTS POUR TUBE ØI 12mm		Révision : 1	PROMEPLA FOR035-0

Propriété PROMEPLA - Usage Interne - Ne peut être reproduit ou diffusé sans autorisation
Le Copori - 9, avenue Albert II - MC 98000 MONACO - Phone : + 377.97.98.42.32 - Fax : + 377.92.05.61.50
http://www.promepla.com