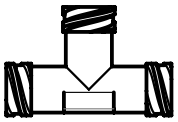

ECHELLE: 1:1

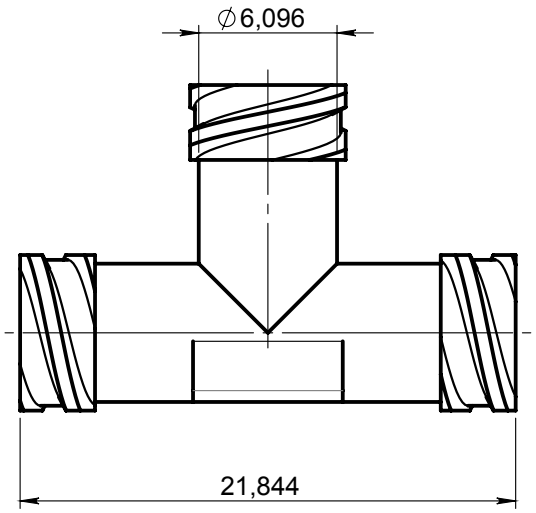

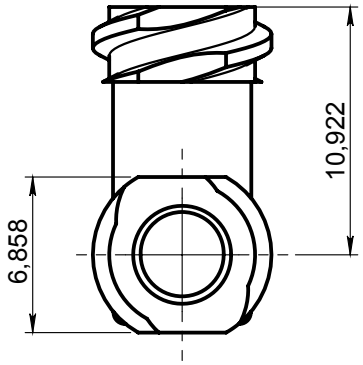

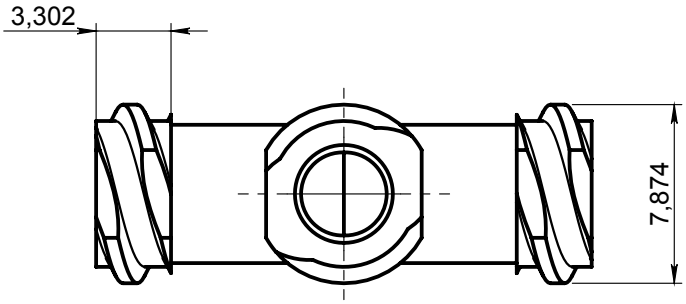

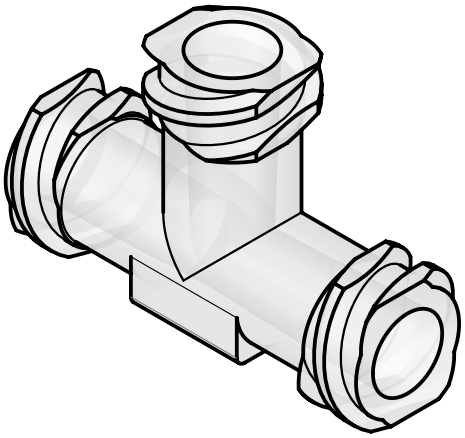

00	04-10-2017	FRA	Création du plan	10457
Rev.	Date	Designer	Modification	N° FOR073 ou FOR021

Verif R&D : FDA Date : 11-12-2017	Verif QA : CGI Date : 10-01-2018	Verif client : Date :	Normes : ISO 594-2

Matière : PC		Revision : 00
Code matière : M0209		Etat : VALID
Reference : AHN05090	Tolérances générales :	Echelle : 3:1
Designation : RACCORD EN Té TOUT LUER LOCK FEMELLE	Unités : mm, °, grs	PROMEPLA FOR035-2 P. 1 / 1 A4

Propriété PROMEPLA - Usage Interne - Ne peut être reproduit ou diffusé sans autorisation
Le Copori - 9, avenue Albert II - MC 98000 MONACO - Phone : + 377.97.98.42.32 - Fax : + 377.92.05.61.50 - http://www.promepla.com