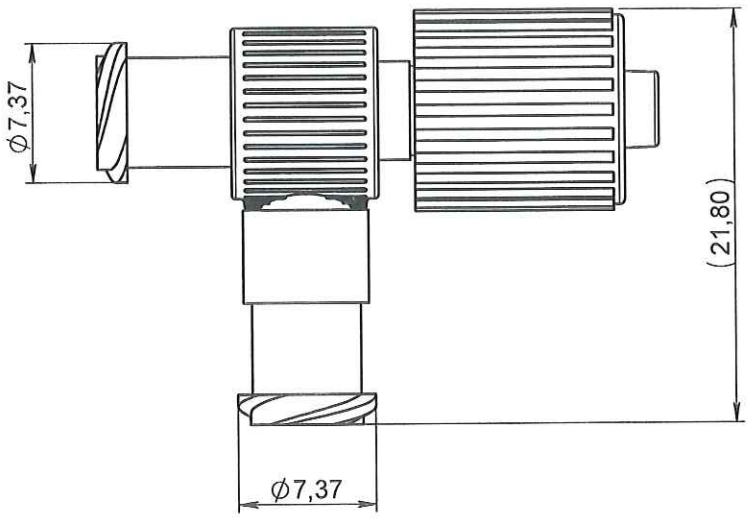

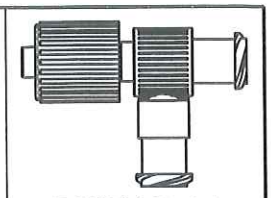

ECHELLE: 1:1

ORIGINAL

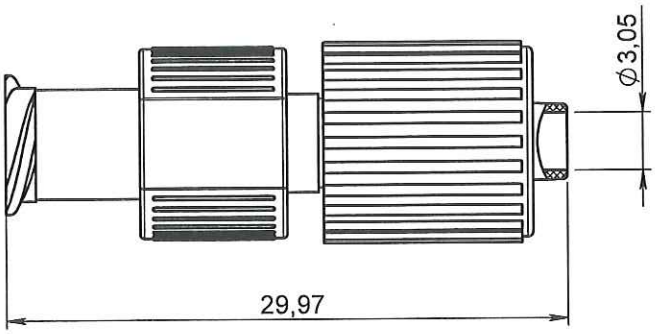

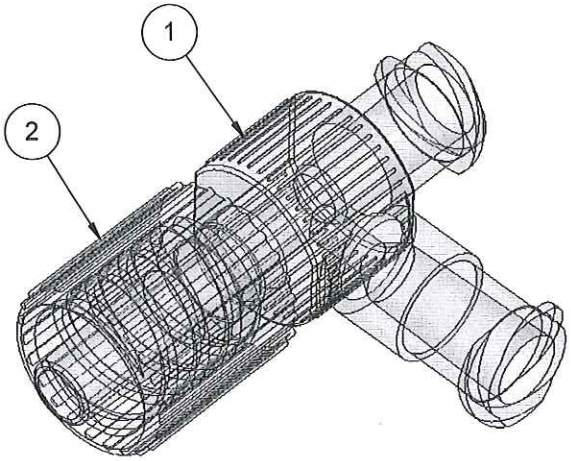

NOTA:

Rep.	Matière	Code matière
1	PVC	M0910
2	PC	M0178

Rev.	Date	Designer	Modifications	Internal Validation	Quality Validation
0	04/06/12	RANDAZZO	Creation		P.O. 20/11/13 A.B

Dessinateur : RANDAZZO Date : 04-06-12	Visa : Fred Danchin PROMEPLA Date : 26 06 12.	Echelle : 5:2 Unités : mm, °, grs	Tolérances générales :
Matière : VOIR NOTA		Normes :	
Code matière : VOIR NOTA		P. 1 / 1	
Référence : AHN04020 Désignation : RACCORD PVC EN Té 2 LUER LOCK FEMELLE / 1 LUER LOCK MALE MOBILE		Révision : 0	PROMEPLA FOR035-0

Propriété PROMEPLA - Usage Interne - Ne peut être reproduit ou diffusé sans autorisation
Le Copori - 9, avenue Albert II - MC 98000 MONACO - Phone : + 377.97.98.42.32 - Fax : + 377.92.05.61.50
http://www.promepla.com