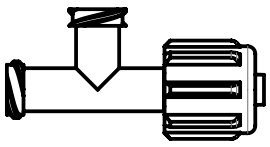

ECHELLE: 1:1

COUPE A-A

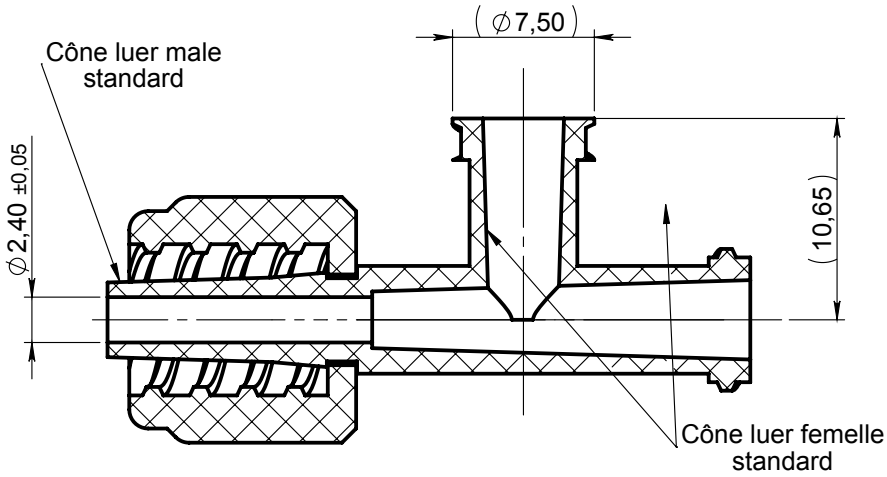

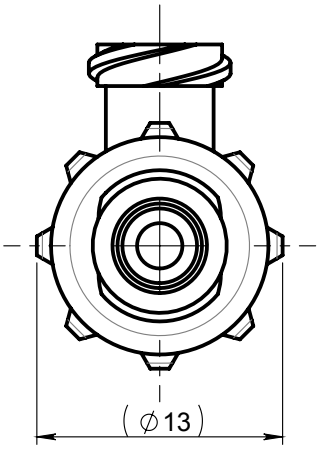

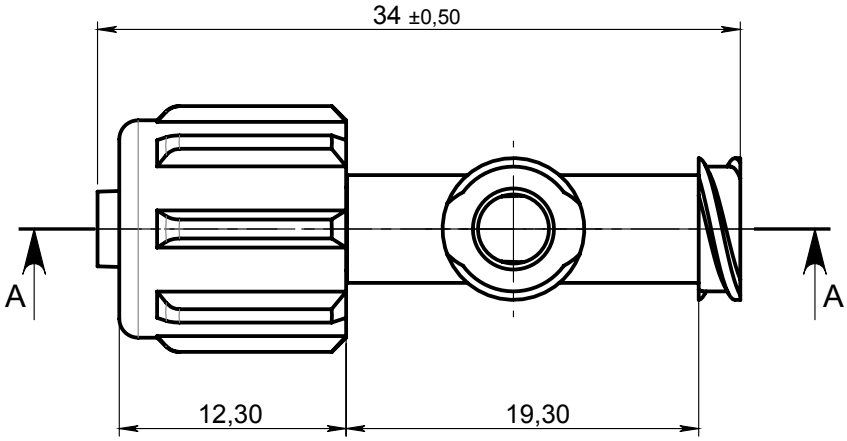

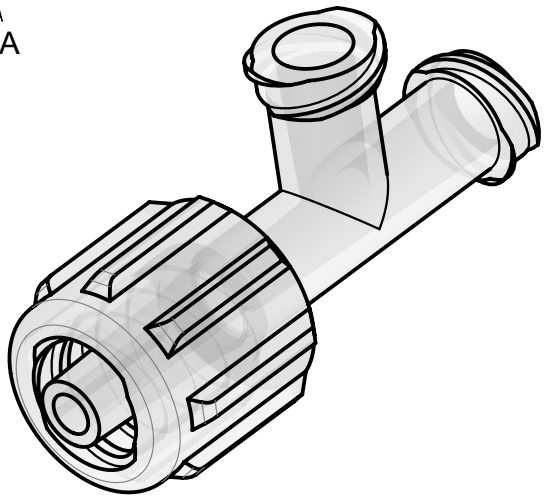

Rev.	Date	Designer	Modification	N° FOR073 ou FOR021
00	03-11-2017	FRA	Création du plan	10738

Verif R&D : FDA Date : 11-12-2017	Verif QA : CGI Date : 15-12-2017	Verif client : Date :	Normes :

Matière : ABS		Revision : 00
Code matière : M0847		Etat : VALID
Reference : AHL01050 Designation : RACCORD ABS EN Té 2 LUER LOCK FEMELLE / 1 LUER LOCK MALE MOBILE	Tolérances générales : Unités : mm, °, grs	Echelle : 5:2 PROMEPLA FOR035-2 P. 1 / 1 A4

Propriété PROMEPLA - Usage Interne - Ne peut être reproduit ou diffusé sans autorisation
Le Copori - 9, avenue Albert II - MC 98000 MONACO - Phone : + 377.97.98.42.32 - Fax : + 377.92.05.61.50 - http://www.promepla.com