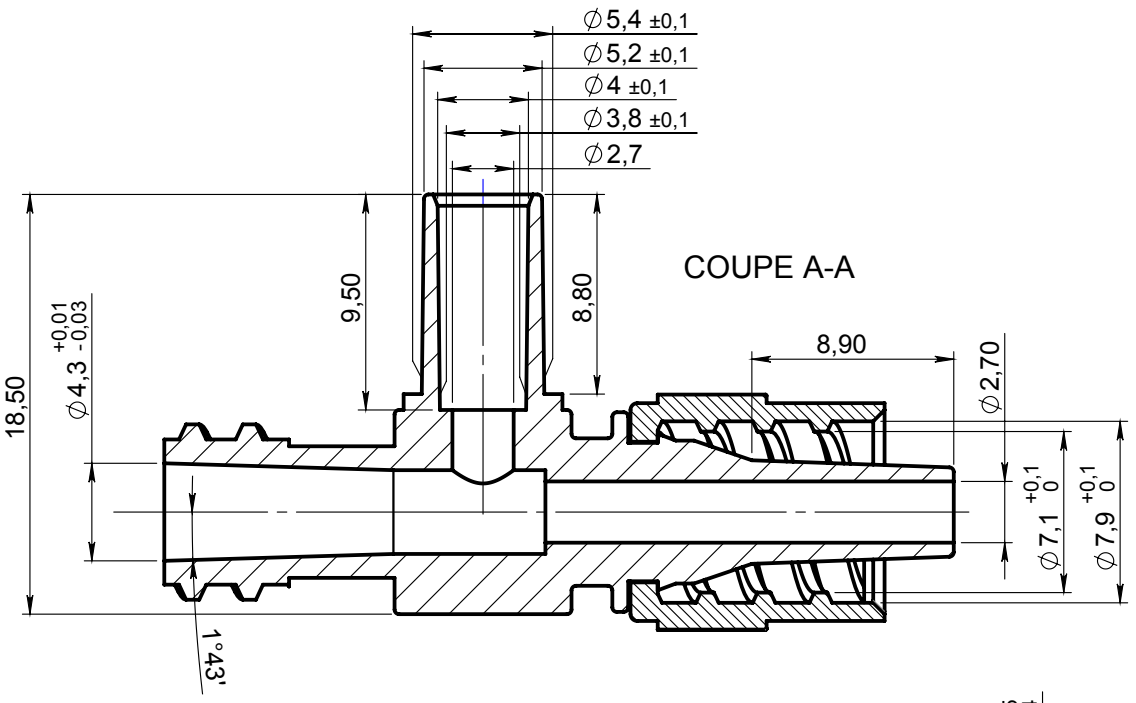

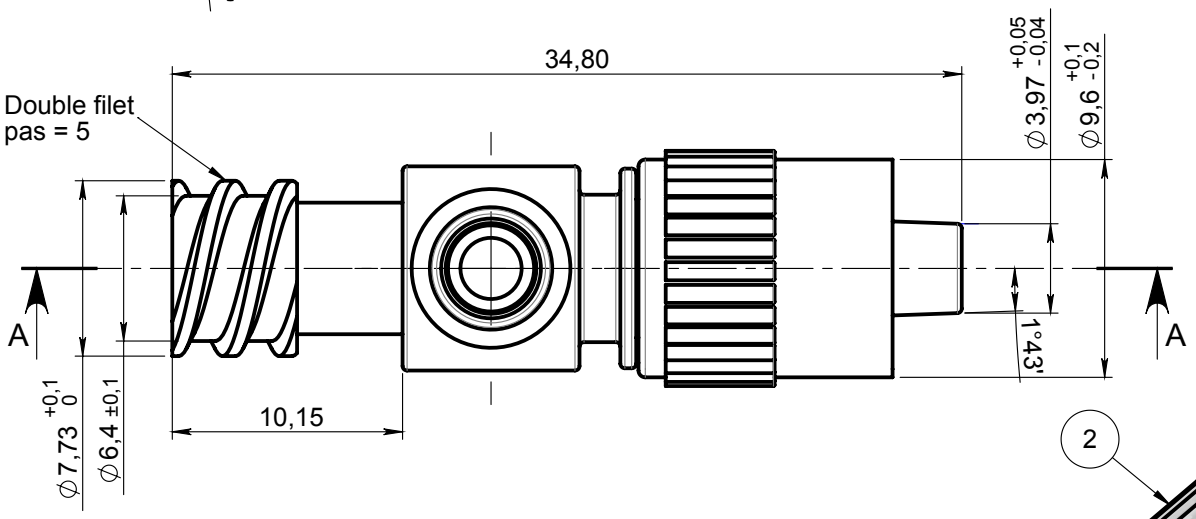

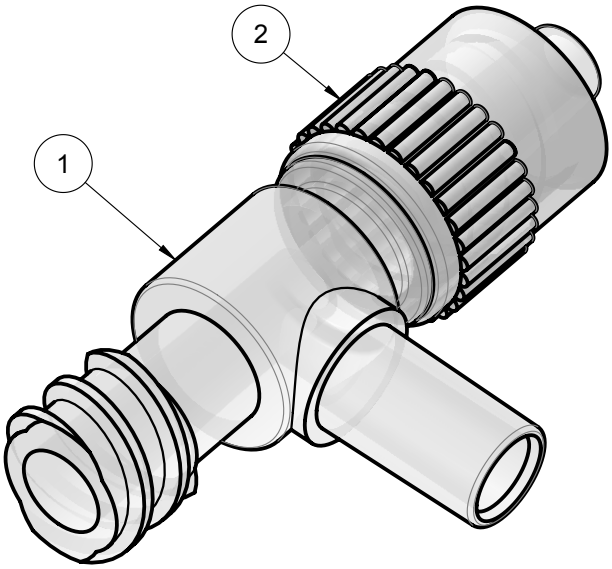

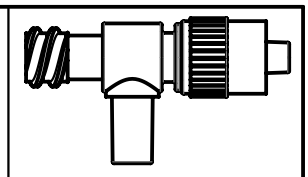

ECHELLE 1:1

NOTA:

REP	Matière	Code matière
1	ABS	M0480
2	PP	M0028

Rev.	Date	Designer	Modification	N° FOR073 ou FOR021
01	20/05/2019	FRA	Mise à jour désigantion	-
00	21/12/2016	ABO	Création du plan	10051

Verif R&D : FDA Date : 18/06/2020	Verif QA : CGI Date : 23/06/2020	Verif client : N/A Date : 06-03-2017	Norms : ISO594 -1/-2
Material : ABS PP		Color : Clear	Revision : 01
Material code : M0480 + M0028			State : VALID
Reference : **AHF01050** Designation : **ABS Tee CONNECTOR WITH FLL / FOR TUBE OD 4.1mm / 1 ROTATING MLL**		General tolerancies : EN20286 (ISO 286) Js16 Units : mm, °, grs	Scale : 3:1 PROMEPLA FOR035-3 P. 1 / 1 A4

Propriété PROMEPLA - Usage Interne - Ne peut être reproduit ou diffusé sans autorisation
Le Copori - 9, avenue Albert II - MC 98000 MONACO - Phone : + 377.97.98.42.32 - Fax : + 377.92.05.61.50 - http://www.promepla.com