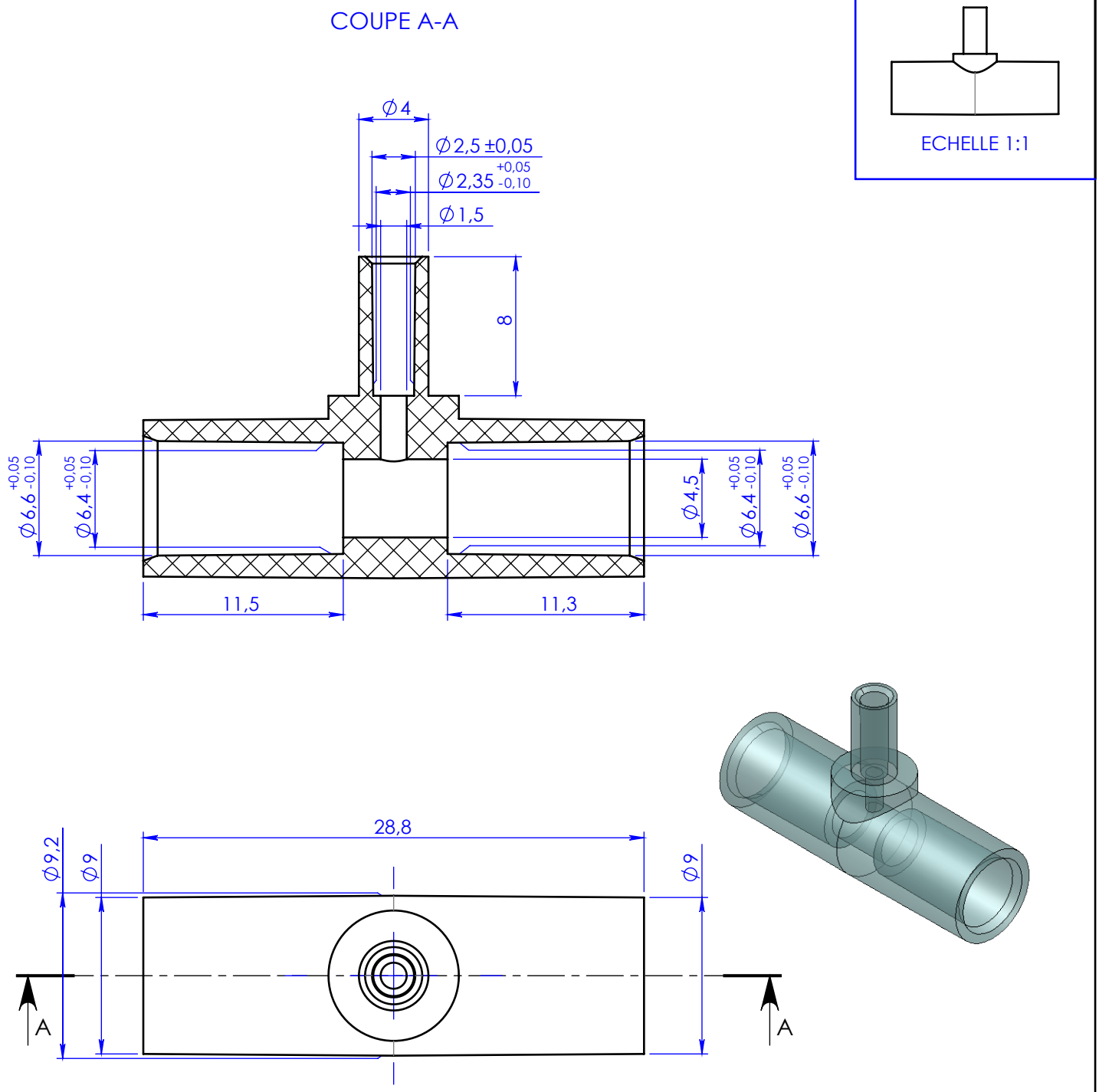

Rev.	Date	Designer	Modification	N° FOR073 ou FOR021
01	08/10/2020	SMT	Component's designation update. Plan layout update.	

Verif R&D : FDA Date : 08/10/2020	Verif QA : CGI Date : 09/10/2020	Verif client : N/A Date :	Norms : N/A
Material : PVC		Color : Clear	Revision : 01
Material code : M0286			State : VALID
Reference : **AHC02210G** Designation : **T CONNECTOR FOR TUBE OD 6.8mm / OD 2.5mm**		General tolerancies : ±0.5 Units : mm, °, grs	Scale : 3:1 PROMEPLA FOR035-3 P. 1 / 1 A4

Propriété PROMEPLA - Usage Interne - Ne peut être reproduit ou diffusé sans autorisation
Le Copori - 9, avenue Albert II - MC 98000 MONACO - Phone : + 377.97.98.42.32 - Fax : + 377.92.05.61.50 - http://www.promepla.com