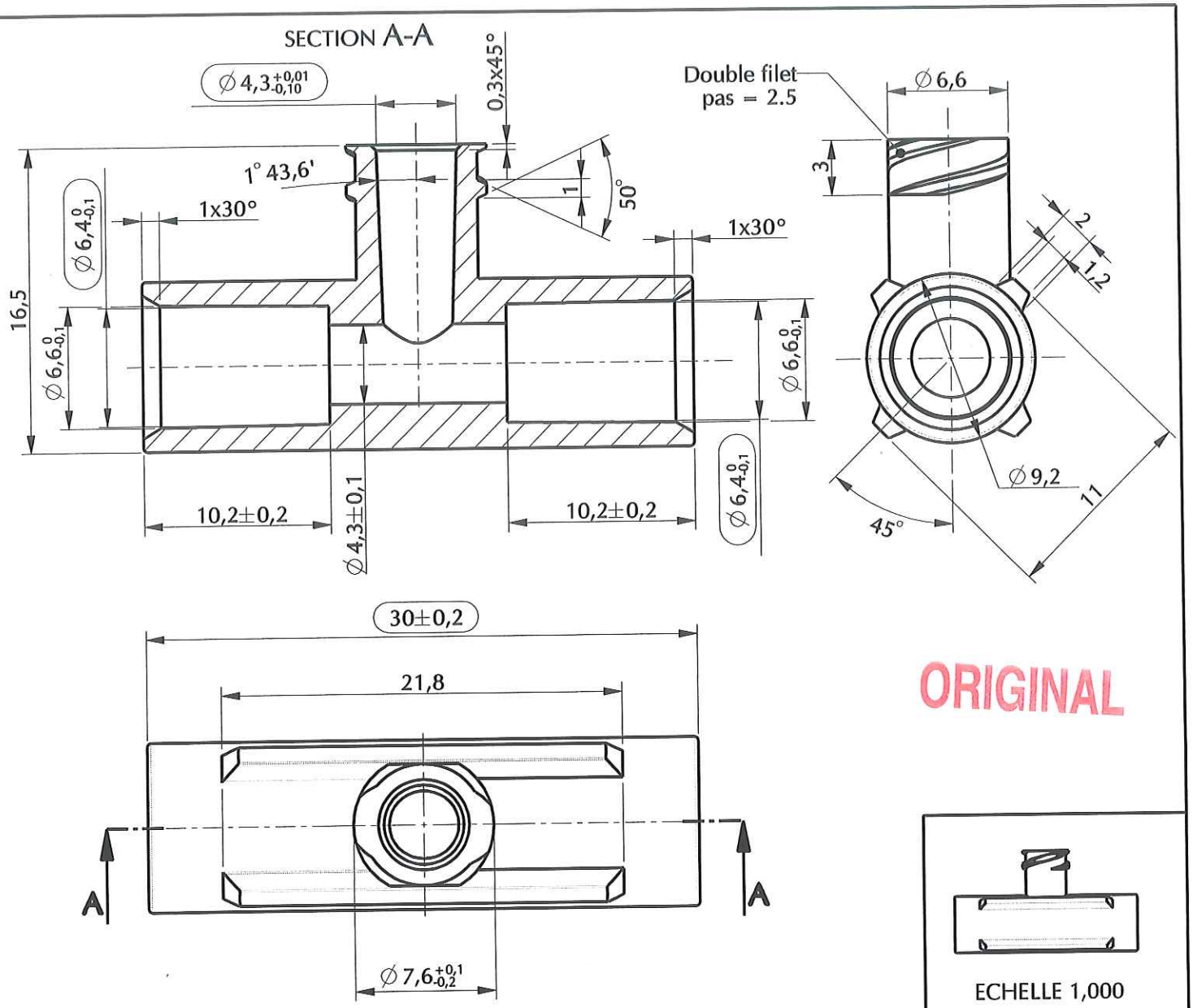

0	25/05/00	Création plan	PASSEROTTI
Rév.	Date	Modifications	Visa

Dessinateur : PASSEROTTI.P Date : 25 / 05 / 2000	Visa : PROMEPLA Date : 17/06/2005	Echelle : 3 / 1	Tolérances générales ±0.25
Matière : PVC Rigide NAKAN RMM 625N T03		Normes : UNI 5387	
Code matière : M0302		Planche : 1 / 1	
N° Référence : AHA01020 Désignation : Raccord en T pour tube 6.8 Héparine luer lock femelle		Révision : 0	PROMEPLA IMP067-1

Propriété PROMEPLA - Usage Interne - Ne peut être reproduit ou difusé sans autorisation
Le Copori - 9, avenue Prince Héréditaire Albert - MC 98000 MONACO - Phone : + 377.97.98.42.32 - Fax : + 377.92.05.61.50
http://www.promepla.com