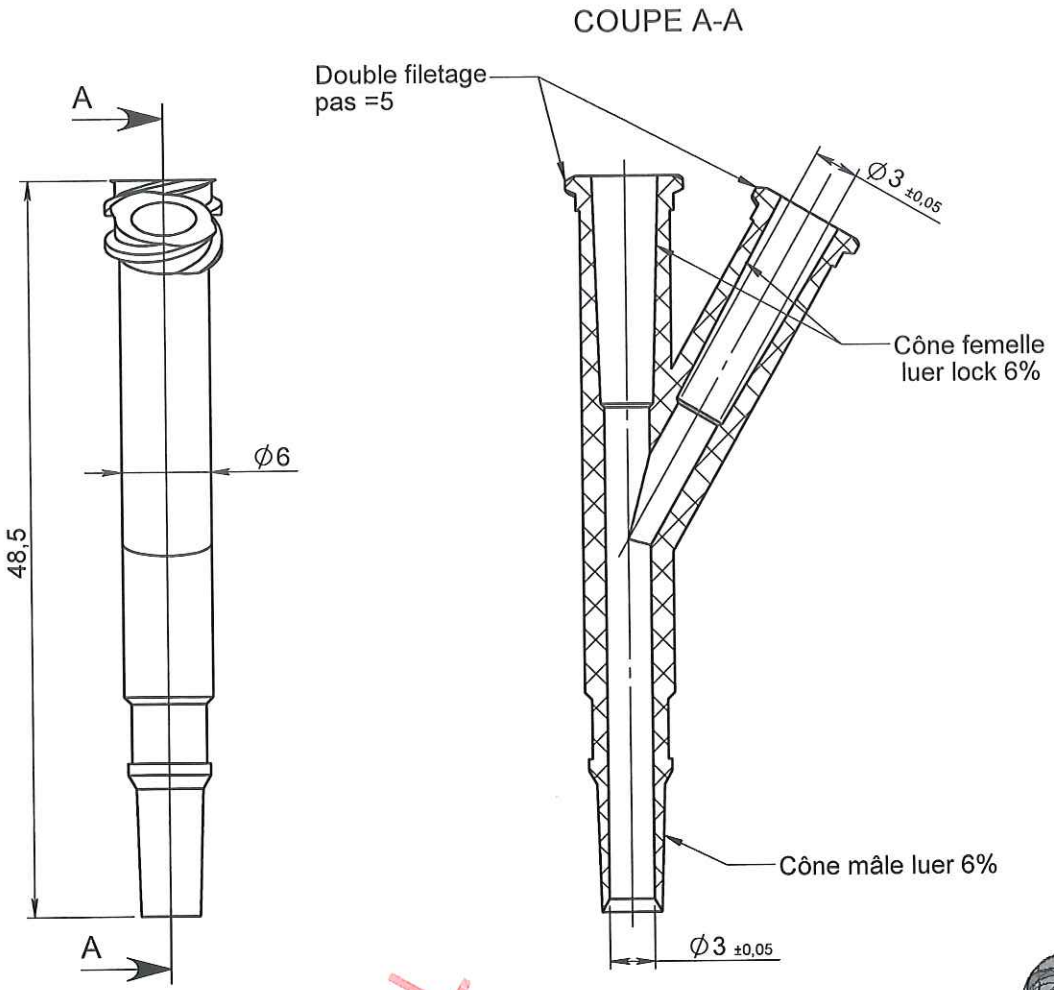

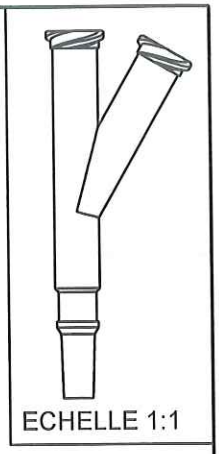

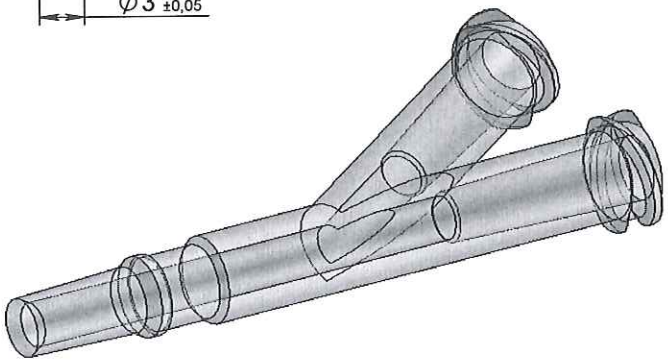

ORIGINAL

Rev.	Date	Designer	Modifications	Internal Validation	Quality Validation
0	20/12/2011	BOUJMADA	Creation		

Dessinateur : BOUJMADA Date : 06-11-09	Visa : Fred Dauchin PROMEPLA Date : 02.02.12	Echelle : 2:1 Unités : mm, °, grs	Tolérances générales : ±0.3
Matière : PC		Normes : ISO 594 -1/-2	
Code matière : M0260		P. 1 / 1	
Référence : AGQ29310 Désignation : Y EN PC RX1805 AVEC 2 LUER LOCK FEMELLE / LUER MALE		Révision : 0	PROMEPLA FOR035-0

Propriété PROMEPLA - Usage Interne - Ne peut être reproduit ou diffusé sans autorisation
Le Copori - 9, avenue Albert II - MC 98000 MONACO - Phone : + 377.97.98.42.32 - Fax : + 377.92.05.61.50
http://www.promepla.com