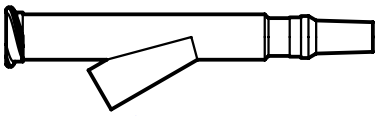

ECHELLE: 1:1

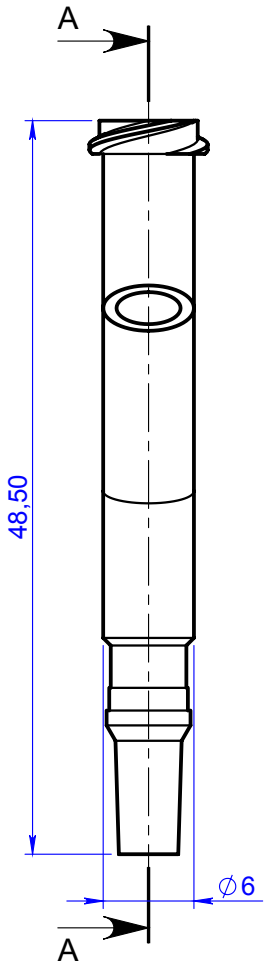

COUPE A-A

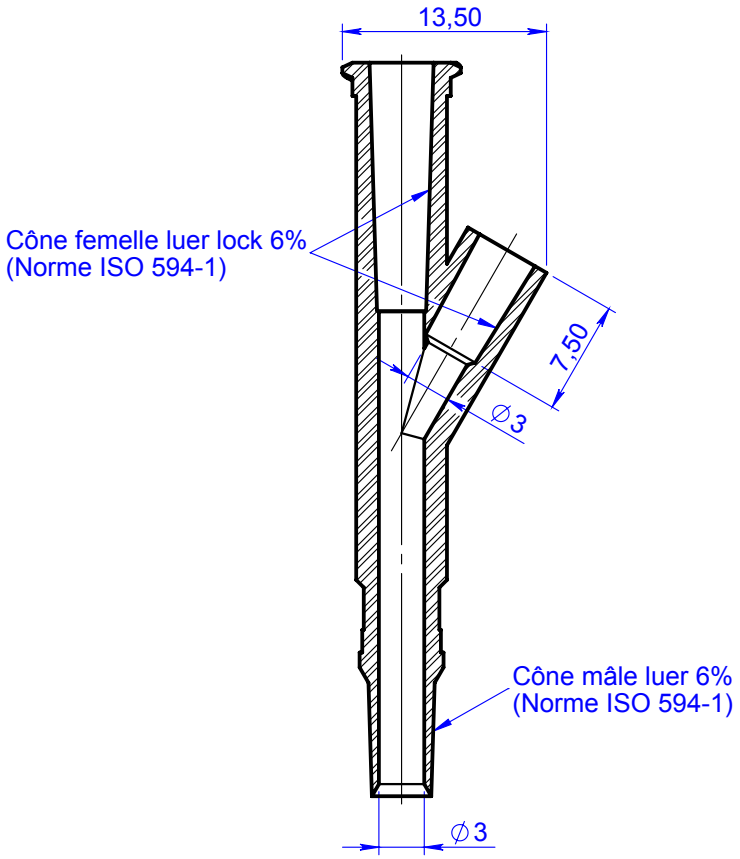

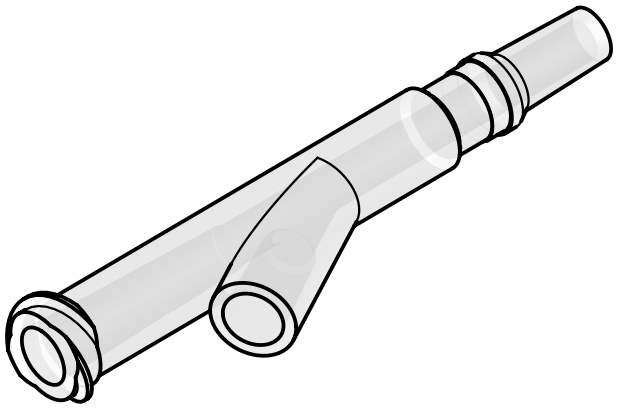

Rev.	Date	Designer	Modification	N° FOR073 ou FOR021
01	28-07-2017	FRA	Code matière M0287 remplacé par M0480. Mise au format SW.	8239

Verif R&D : FDA Date : 25-09-2017	Verif QA : CGI Date : 03-10-2017	Verif client : Date :	Normes : ISO 594-1

Matière : ABS		Revision : 01
Code matière : M0480		Etat : VALID
Reference : AGQ25050 Designation : Y EN ABS ASSYMETRIQUE LUER FEMELLE COURT/ LL FEMELLE/ LUER MALE	Tolérances générales : ±0.30 Unités : mm, °, grs	Echelle : 2:1 PROMEPLA FOR035-2 P. 1 / 1 A4

Propriété PROMEPLA - Usage Interne - Ne peut être reproduit ou diffusé sans autorisation
Le Copori - 9, avenue Albert II - MC 98000 MONACO - Phone : + 377.97.98.42.32 - Fax : + 377.92.05.61.50 - http://www.promepla.com