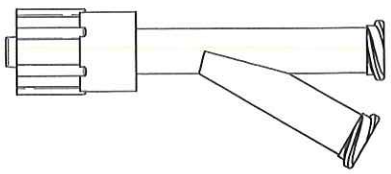

ECHELLE 1:1

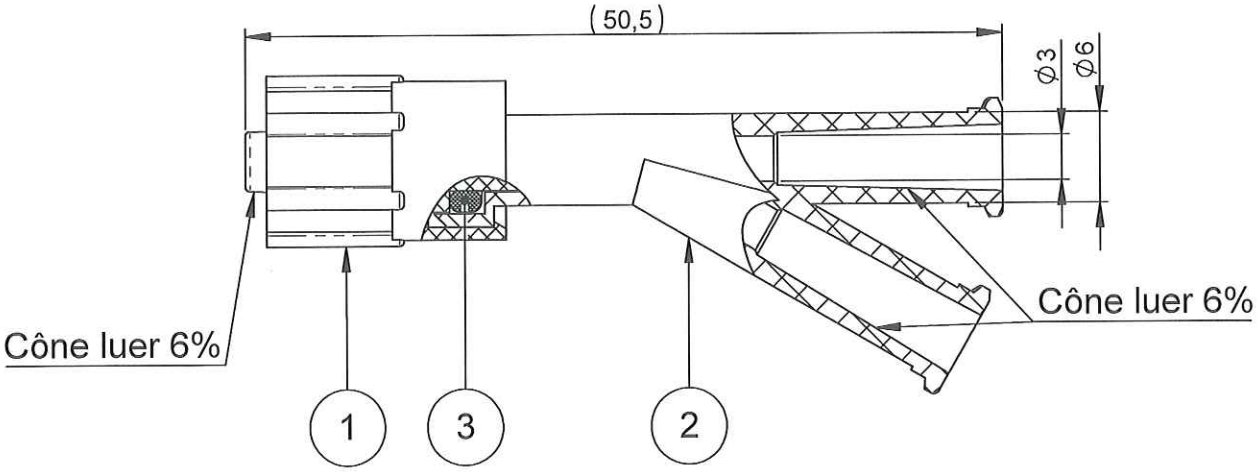

NOTA:

Rep	Matière	Code matière
1 et 2	PC	M0260
3	ELASTOMERE	M0292

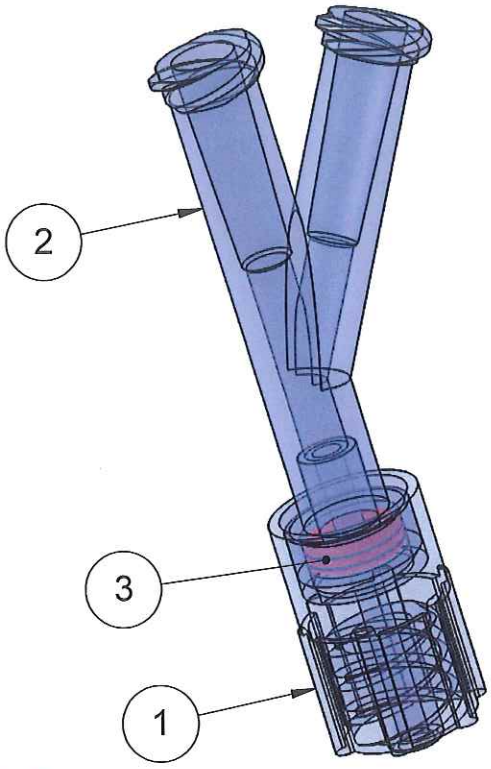

APPROBATION / APPROVAL		
Client / Customer :	Promepla Resp. BE :	Promepla Qualité :
	M o 8 15	
Nom / Name, date & signature		

ORIGINAL

0	16/10/2014	BOUJMADA	Creation	FOR073 : 537
Rev.	Date	Designer	Modifications	N° Fiche FOR073 ou FOR021

Normes : ISO 594/1

Matière : VOIR NOTA	P. 1 / 1	Echelle : 2:1	
Code matière : VOIR NOTA	Revision : 0	Format : A4	
Reference : AGQ24990 Designation : Y EN PC RX1805 AVEC 2 LUER LOCK FEMELLE / LLMM AVEC JOINT TORIQUE	Tolérances générales :	Unités : mm, °, grs PROMEPLA FOR035-1	

Propriété PROMEPLA - Usage Interne - Ne peut être reproduit ou diffusé sans autorisation
Le Copori - 9, avenue Albert II - MC 98000 MONACO - Phone : + 377.97.98.42.32 - Fax : + 377.92.05.61.50
http://www.promepla.com