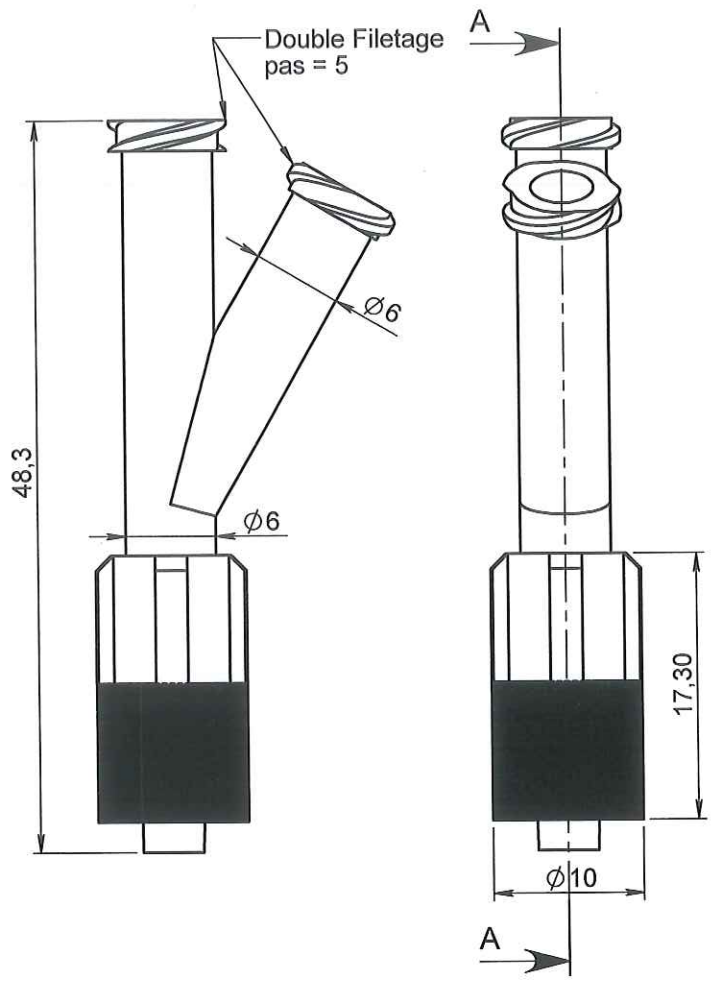

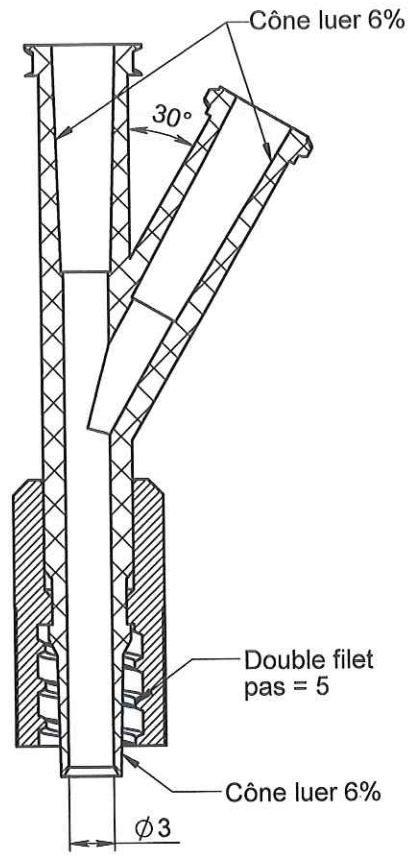

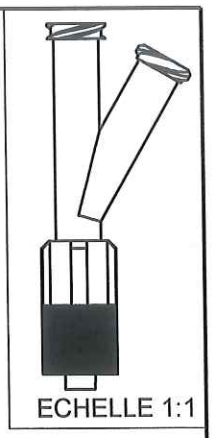

NOTA :

Rep.	Matière	Code matière
1	ABS	M0843
2	PC	M0177

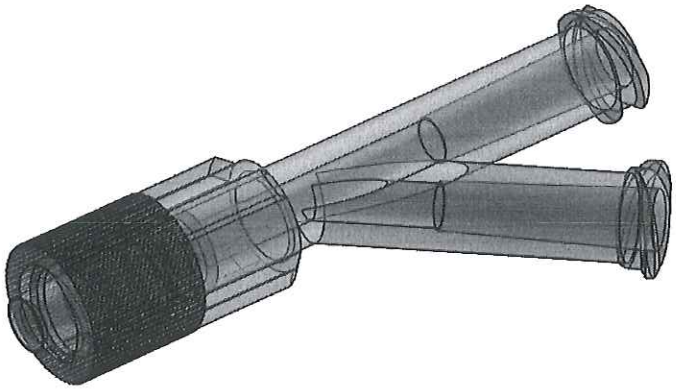

APPROBATION / APPROVAL		
Client / Customer :	Promepla Resp. BE : 11 08 15	Promepla Qualité :
Nom / Name, date & signature		

ORIGINAL

Rev.	Date	Designer	Modifications	N° Fiche FOR073 ou FOR021
2	16/12/2014	BOUJMADA	Mise à jour cotation, Matière M0071 et M0017 deviennent M0843 et M0177 et mise au format SW	FOR021 : 6487

Normes : ISO 594 -1/-2

Matière : VOIR NOTA	P. 1 / 1	Echelle : 2:1
Code matière : VOIR NOTA	Revision : 2	Format : A4
Reference : AGQ08990 Designation : Y EN ABS AVEC 2 LUER LOCK FEMELLE / LUER LOCK MALE MOBILE	Tolérances générales : ±0.3	Unités : mm, °, grs PROMEPLA FOR035-1

Propriété PROMEPLA - Usage Interne - Ne peut être reproduit ou diffusé sans autorisation
Le Copori - 9, avenue Albert II - MC 98000 MONACO - Phone : + 377.97.98.42.32 - Fax : + 377.92.05.61.50
http://www.promepla.com