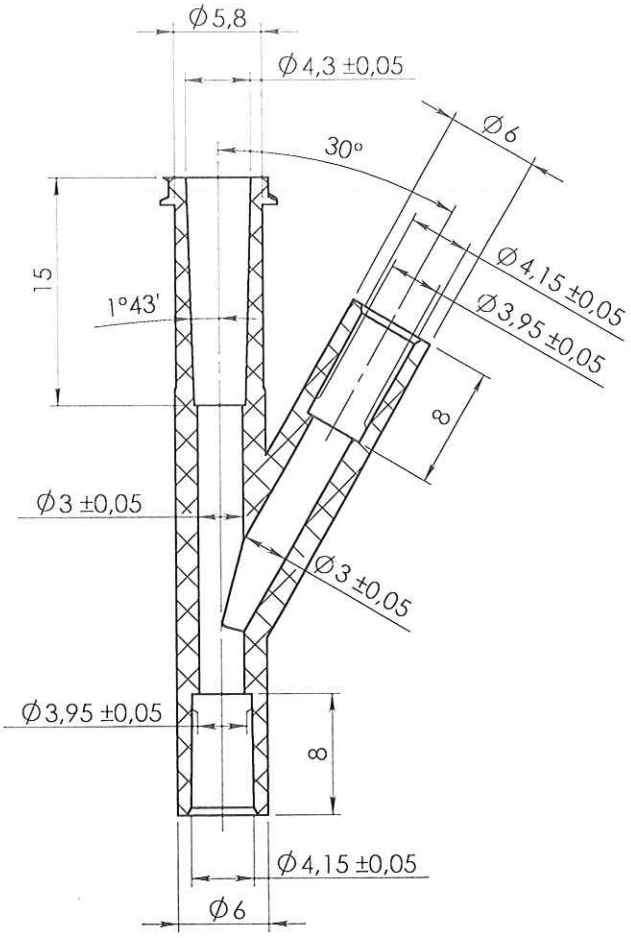


COUPE A-A

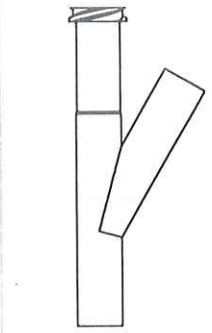

ECHELLE 1:1

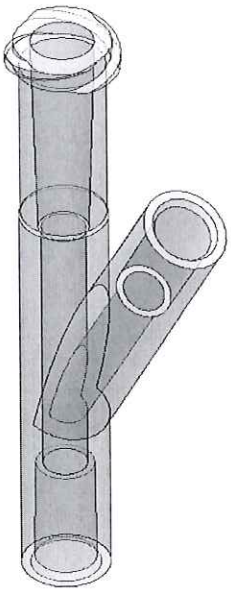

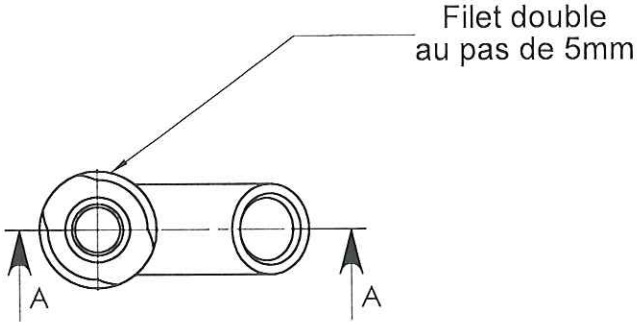


ORIGINAL

| Rev. | Date | Designer | Modifications | Internal Validation | Quality Validation |
|---|---|---|---|---|---|
| 0 | 25/06/10 | WETLEY | Creation | | |

| | | | |
|---|---|---|---|
| Dessinateur : WETLEY<br>Date : 25-06-10 | Visa : Fred Dawchin PROMEPLA<br>Date : 21 07 2010 | Echelle : 2:1<br>Unités : mm, °, grs | Tolérances générales : |
| Matière : ABS | | Normes : NFT58000 - Cat 4 Cl. reduite | |
| Code matière : M0480 | | P. 1 / 1 | |
| Référence : AGQ05050<br>Désignation :<br>Y en ABS asymetrique pour tube ØE4.2mm / 1 luer lock femelle | | Révision : 0 | PROMEPLA<br>FOR035-0 |

Propriété PROMEPLA - Usage Interne - Ne peut être reproduit ou diffusé sans autorisation
Le Copori - 9, avenue Albert II - MC 98000 MONACO - Phone : + 377.97.98.42.32 - Fax : + 377.92.05.61.50
http://www.promepla.com