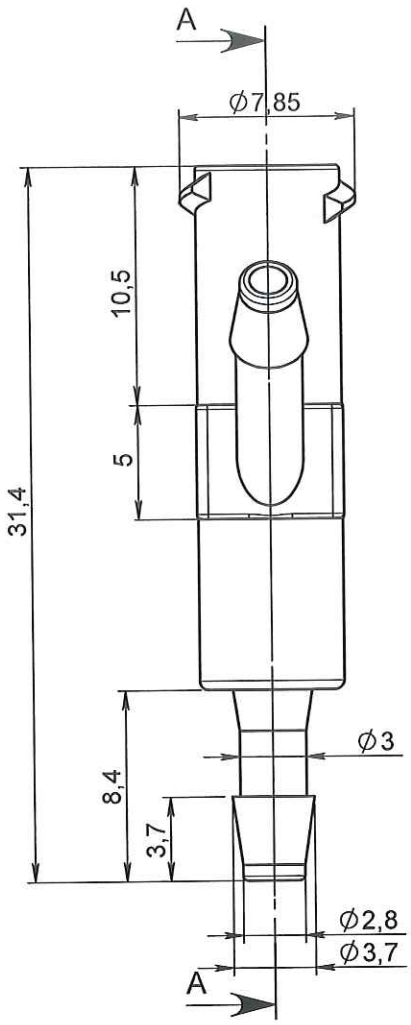

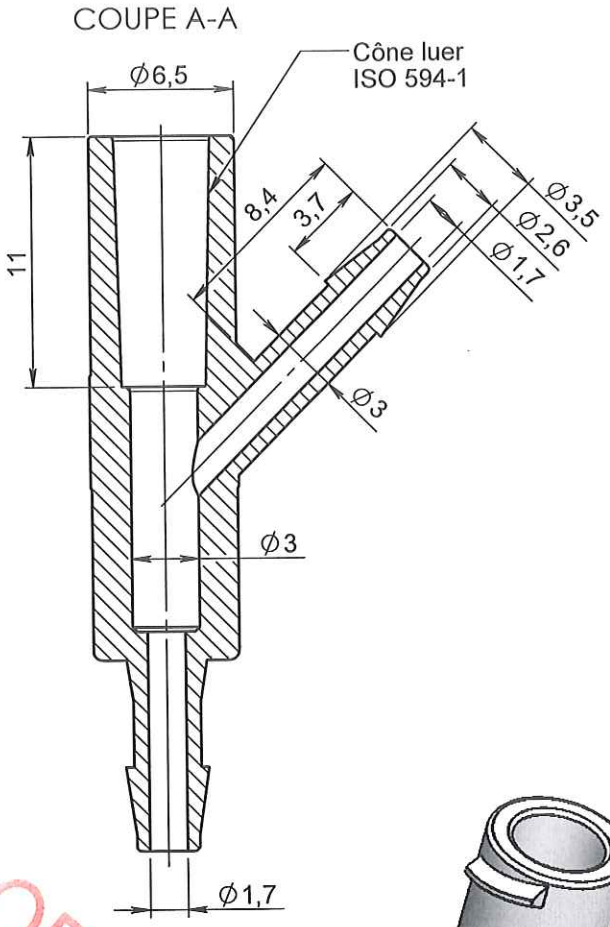

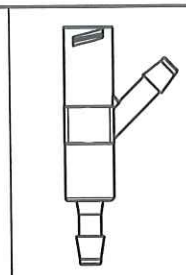

ECHELLE 1:1

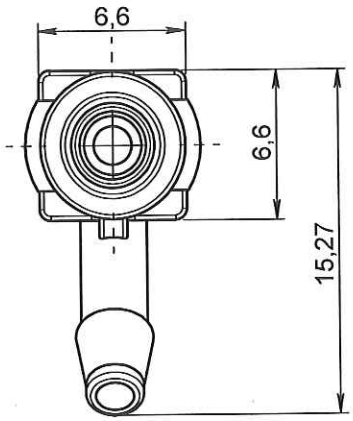

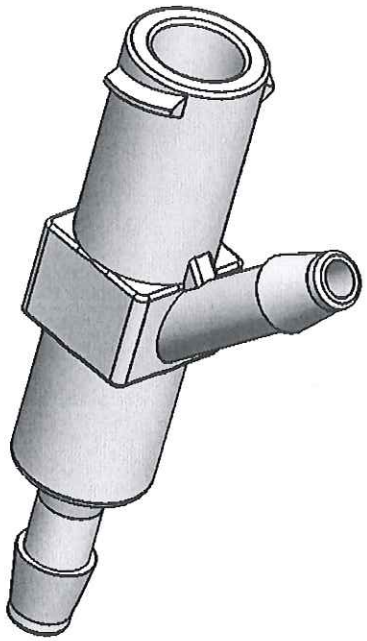

ORIGINAL

Rev.	Date	Designer	Modifications	Internal Validation	Quality Validation
0	09/02/2012	BOUJMADA	Creation		

Dessinateur : BOUJMADA Date : 09-02-12	Visa : Fred Dawchin PROMEPLA Date : 14.02.12	Echelle : 3:1 Unités : mm, °, grs	Tolérances générales : ±0.2
Matière : PP		Normes : ISO 594-2	
Code matière : M0028		P. 1 / 1	
Référence : AGP04040 Désignation : Y EN PP 3 VOIES POUR TUBE Ø2.6x4.1 / 1 x LUER LOCK FEMELLE		Révision : 0	PROMEPLA FOR035-0

Propriété PROMEPLA - Usage Interne - Ne peut être reproduit ou diffusé sans autorisation
Le Copori - 9, avenue Albert II - MC 98000 MONACO - Phone : + 377.97.98.42.32 - Fax : + 377.92.05.61.50
http://www.promepla.com