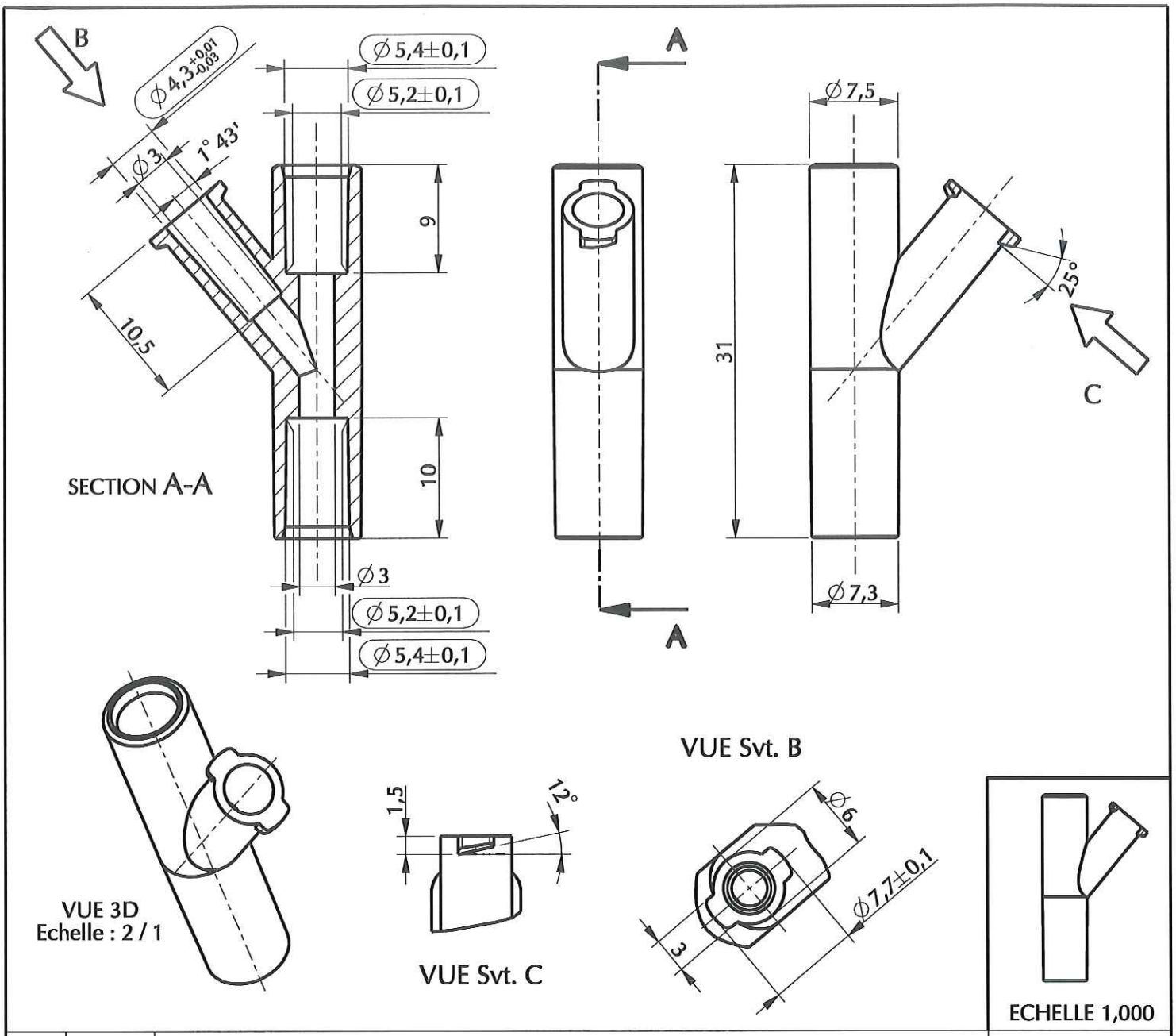

ORIGINAL

0	25/06/08	Création plan	RANDAZZO
Rév.	Date	Modifications	Visa

Déssinateur : RANDAZZO Date : 25 / 06 / 2008	Visa : PROMEPLA Date : 04 / 08 / 2008	Echelle : 2 / 1	Tolérances générales ± 0.3
Matiére : PVC Rigide		Normes : ISO 286 / ISO 594	
Code matiére : M0166 + M0344			

N° Référence : AGF09020
Désignation : Y en PVC assymétrique luer lock femelle pour tube OD. 5,5mm

Révision : 0

PROMEPLA
FOR035-0

Propriété PROMEPLA - Usage Interne - Ne peut être reproduit ou diffusé sans autorisation
Le Copori - 9, avenue Albert II - MC 98000 MONACO - Phone : + 377.97.98.42.32 - Fax : + 377.92.05.61.50
http://www.promepla.com