Coupe axiale

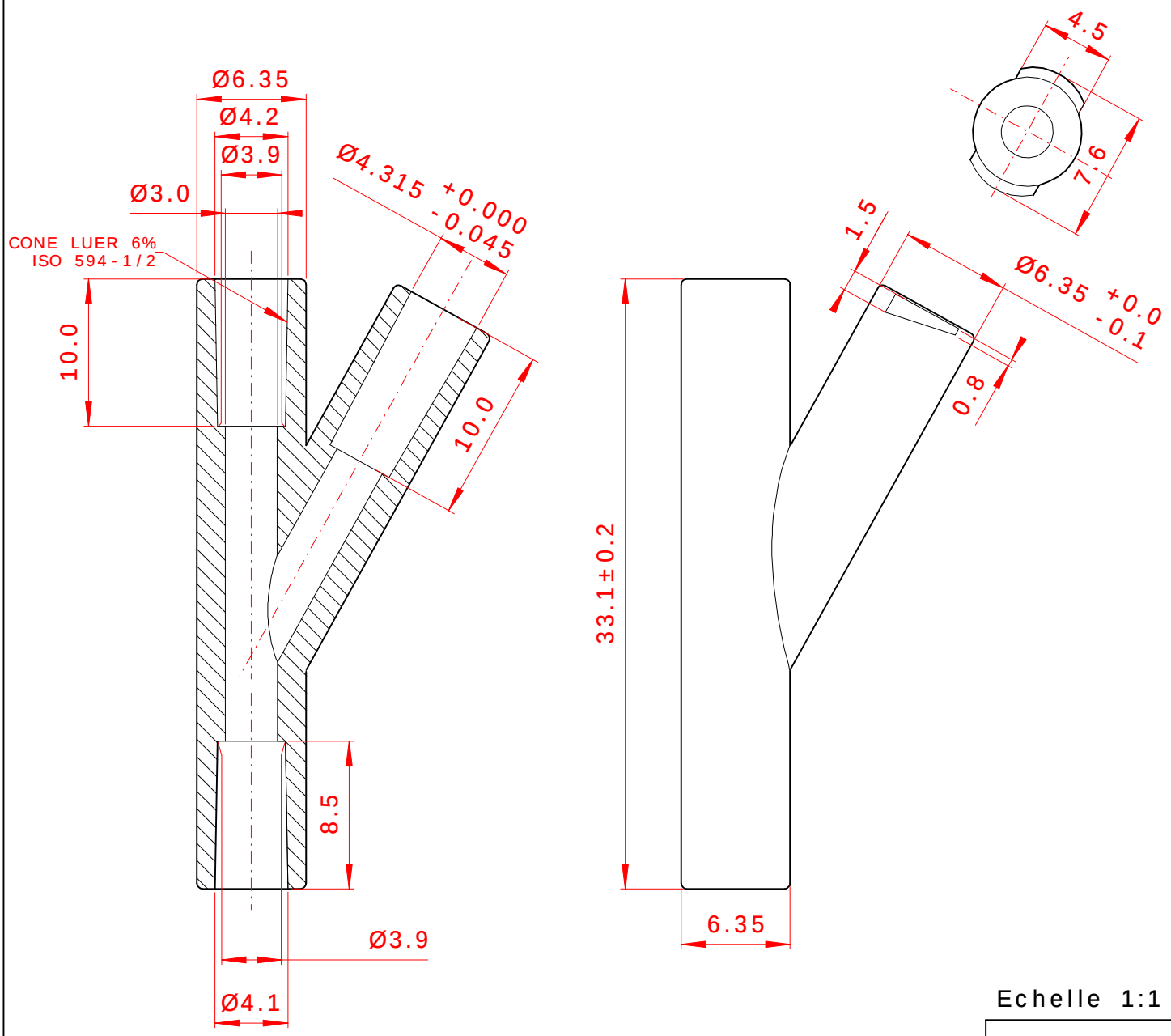

Echelle 1:1

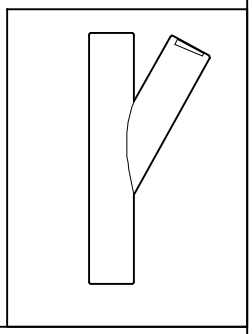

N° Référence : AGF01020		Désignation : Raccord en Y pour tube OD 4,1 avec connection luer lock femelle	
Matière : PVC Rigide Evicom AM 22 W 17			Code mat. : M0166
Echelle : 3:1	Date : 19/12/2000	Visé par : PROMEPLA	
Indice Plan: 0	Tolérances Générales:	Norme:	PROMEPLA IMP067-0
Modif:			

Ce plan est la propriété exclusive de PROMEPLA S.A. et ne peut être copié ni communiqué à des tiers sans son autorisation