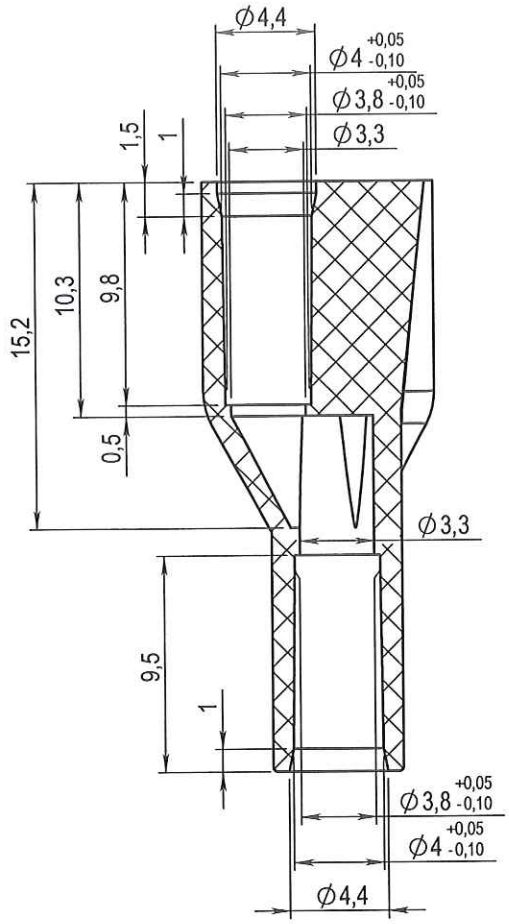

COUPE A-A

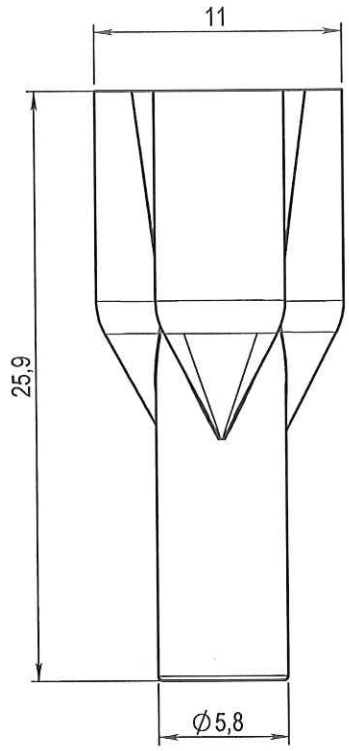

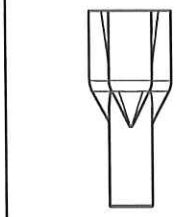

ECHELLE 1:1

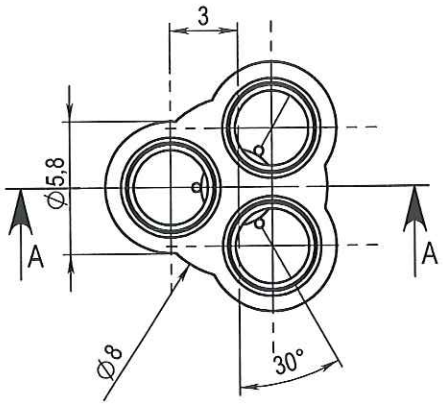

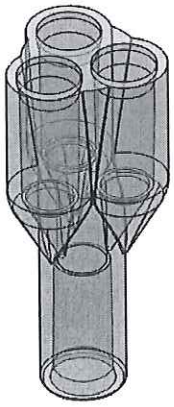

Rev.	Date	Designer	Modifications	Internal Validation	Quality Validation
1	12-12-08	MISCHEL	Modification cotes dimensionnelles		
0	24-07-06	BOUCHARD	Creation		

Dessinateur : BOUCHARD Date : 24-07-06	Visa : Fred Daschin PROMEPLA Date : 14.12.2010.	Echelle : 3:1 Unités : mm, °, grs	Tolérances générales : ±0.2
Matière : PVC		Normes :	
Code matière : M0240+M0277		P. 1 / 1	
Référence : AGC01210 Désignation : Y EN PVC A 3 VOIES PARALLELES POUR TUBE ØE 4.1mm		Révision : 1	PROMEPLA FOR035-0

Propriété PROMEPLA - Usage Interne - Ne peut être reproduit ou diffusé sans autorisation
Le Copori - 9, avenue Albert II - MC 98000 MONACO - Phone : + 377.97.98.42.32 - Fax : + 377.92.05.61.50
http://www.promepla.com