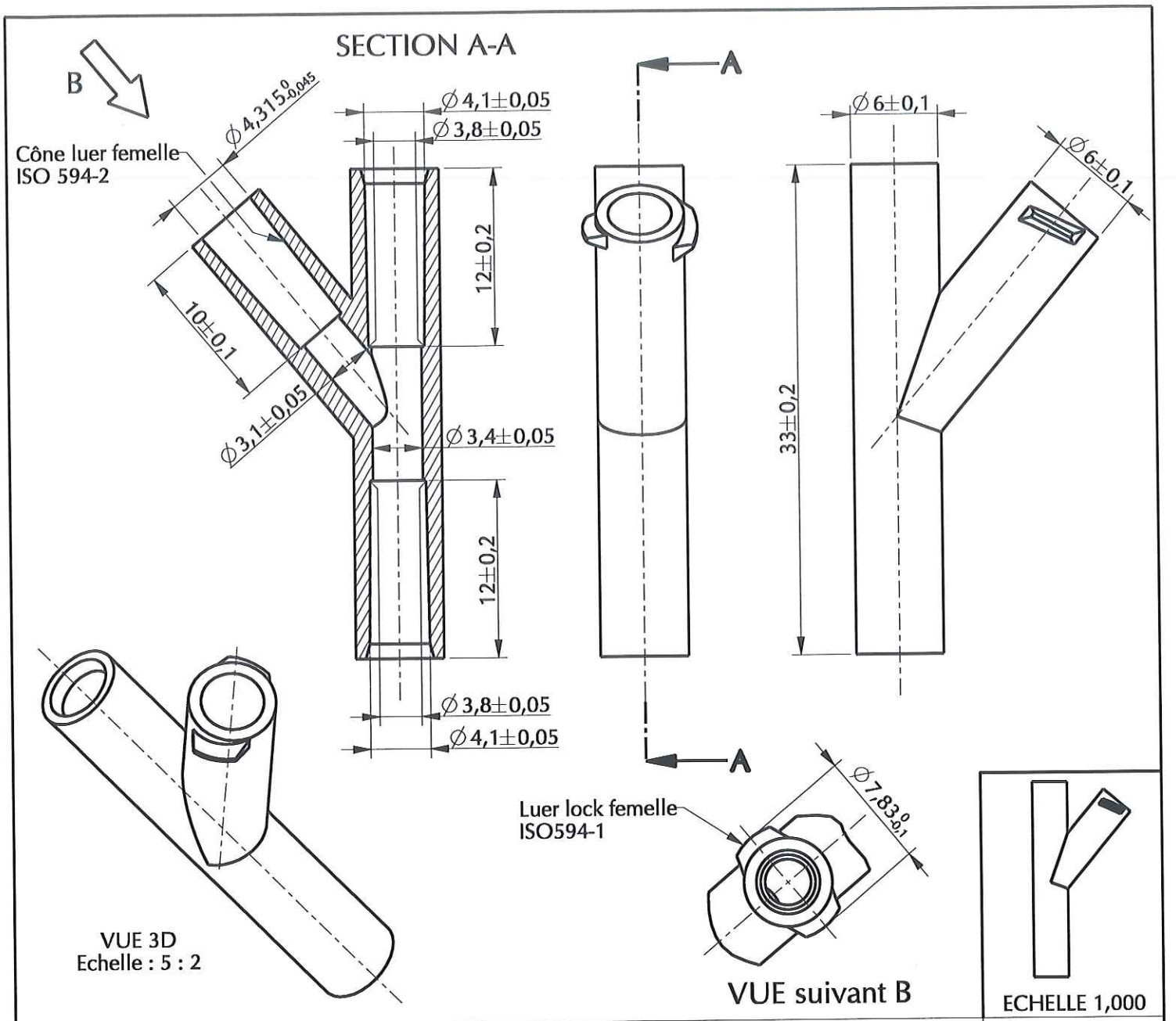

ORIGINAL

Rév.	Date	Modifications	Visa
0	20/04/09	Création plan	RANDAZZO

Déssinateur : RANDAZZO Date : 20 / 04 / 2009	Visa : Fred Dawchin PROMEPLA Date : 14/04/2009	Echelle : 5 : 2	Tolérances générales
Matiére : ABS		Normes : ISO 594-1 et -2	
Code matiére : M0115			
N° Référence : AGB08050 Désignation : Y en ABS à 2 voies assymétrique pour tube Ø E: 4.1mm + luer lock femelle		Révision : 0	PROMEPLA FOR035-0

Propriété PROMEPLA - Usage Interne - Ne peut être reproduit ou diffusé sans autorisation
Le Copori - 9, avenue Albert II - MC 98000 MONACO - Phone : + 377.97.98.42.32 - Fax : + 377.92.05.61.50
http://www.promepla.com