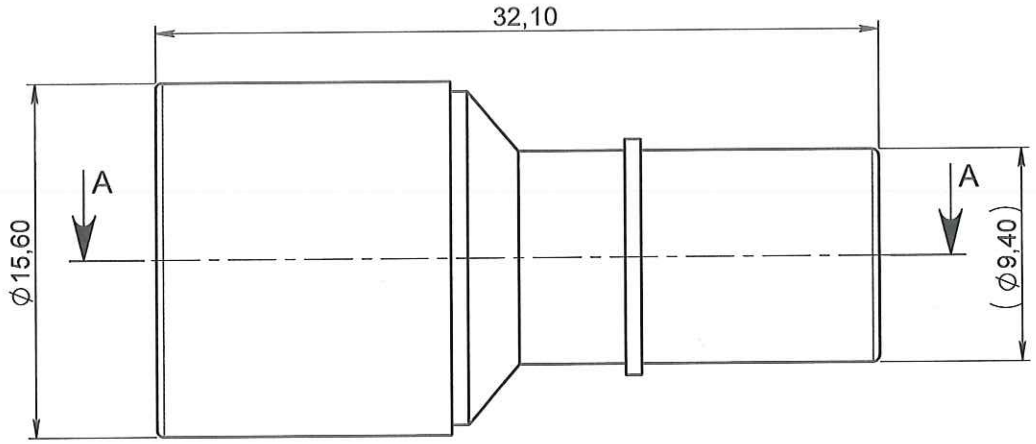

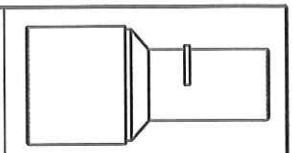

ECHELLE: 1:1

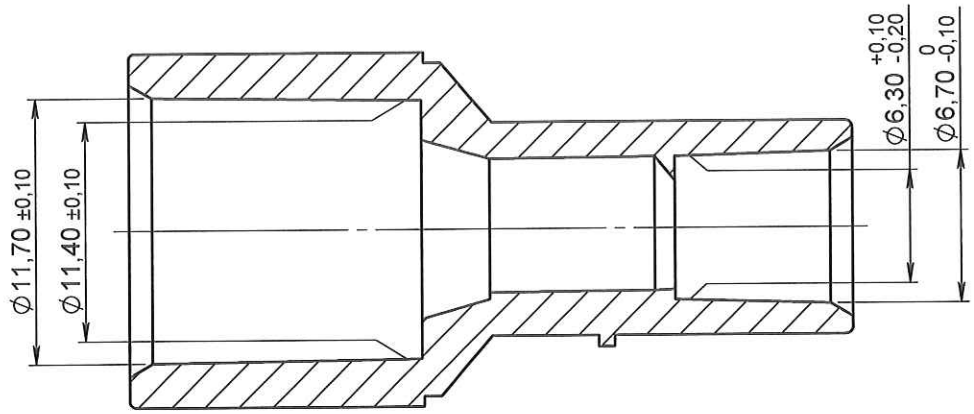

COUPE A-A

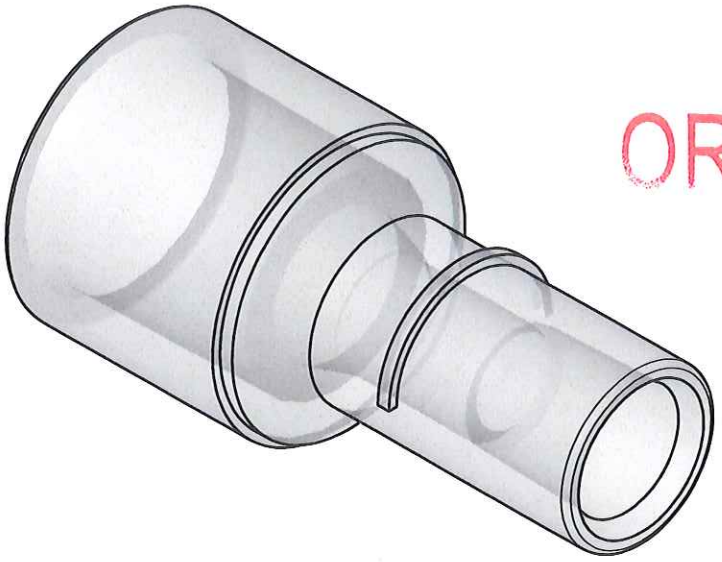

ORIGINAL

APPROBATION / APPROVAL		
Client / Customer : FD 24.11.2016	Promepla Resp. BE :	Promepla Qualité :
Nom / Name, date & signature :		

Rev.	Date	Designer	Modifications	N° Fiche FOR073 ou FOR021
0	20/06/2016	RANDAZZO	Creation	FOR073: 9794

Normes : JS 15 (UNI EN 20286/2)

Matière : PVC | P. 1 / 1 | Echelle : 3:1

Code matière : M0463 | Revision : 0 | Format : A4

Reference : AEA59410
Designation :
RACCORD DE POMPE PVC DEHP FREE POUR TUBE
ØE 6.8mm / ØE 12mm

Tolérances générales : Js 15 (UNI EN 20286/2)

Unités : mm, °, grs

PROMEPLA

FOR035-1

Propriété PROMEPLA - Usage Interne - Ne peut être reproduit ou diffusé sans autorisation
Le Copori - 9, avenue Albert II - MC 98000 MONACO - Phone : + 377.97.98.42.32 - Fax : + 377.92.05.61.50
http://www.promepla.com