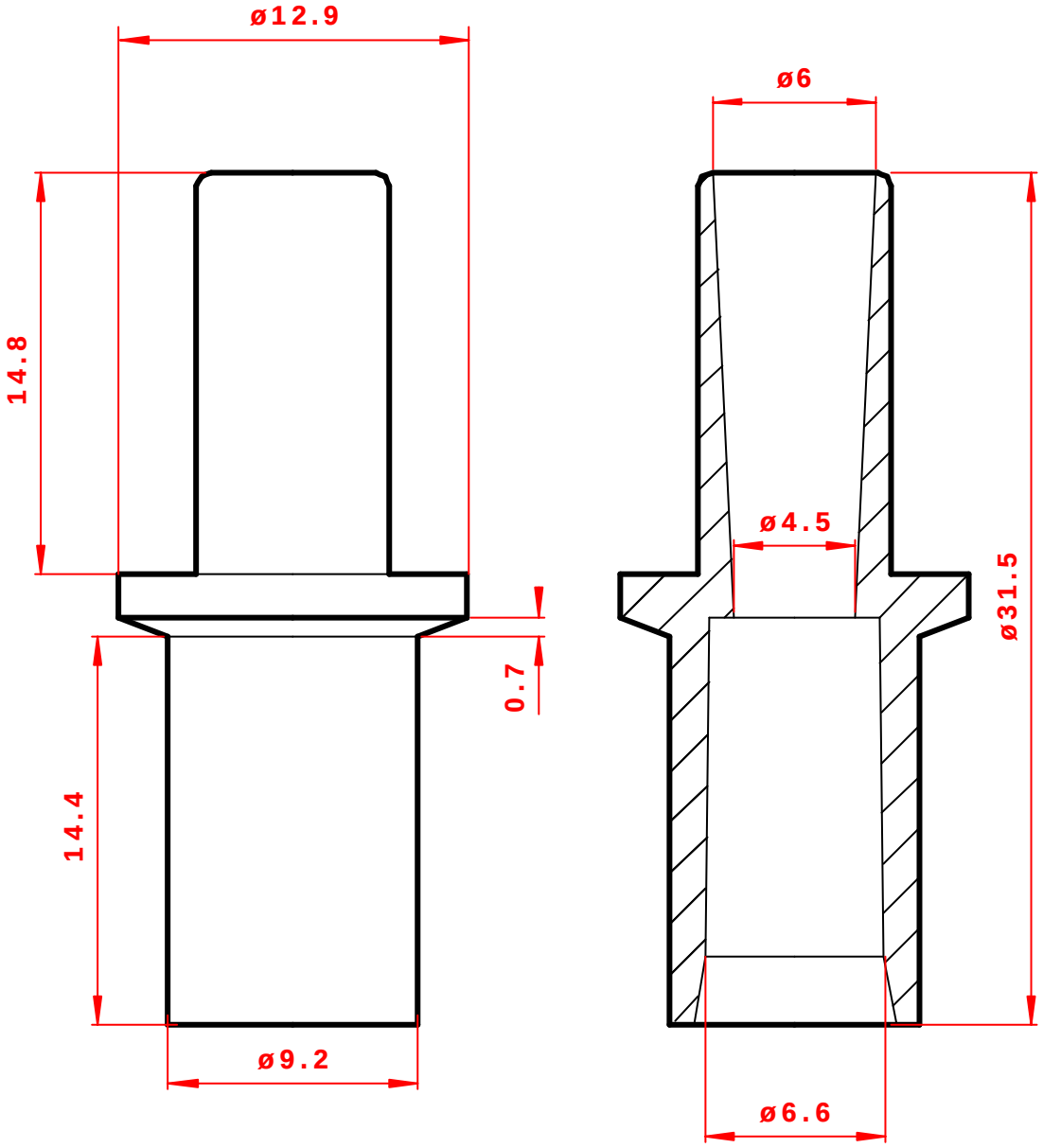

Echelle 1:1

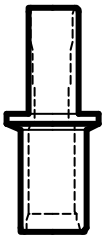

N° Référence :	AEA56020	Désignation :	Raccord de pompe
Matière :	PVC Rigide Nakan RMM 625 N T01	Code mat. :	M0023
Date : 05/12/2000	Echelle : 4:1	Visé par :	

PROMEPLA

http://www.promepla.com

Ce plan est la propriété exclusive de PROMEPLA S.A. et ne peut être copié ni communiqué à des tiers sans son autorisation