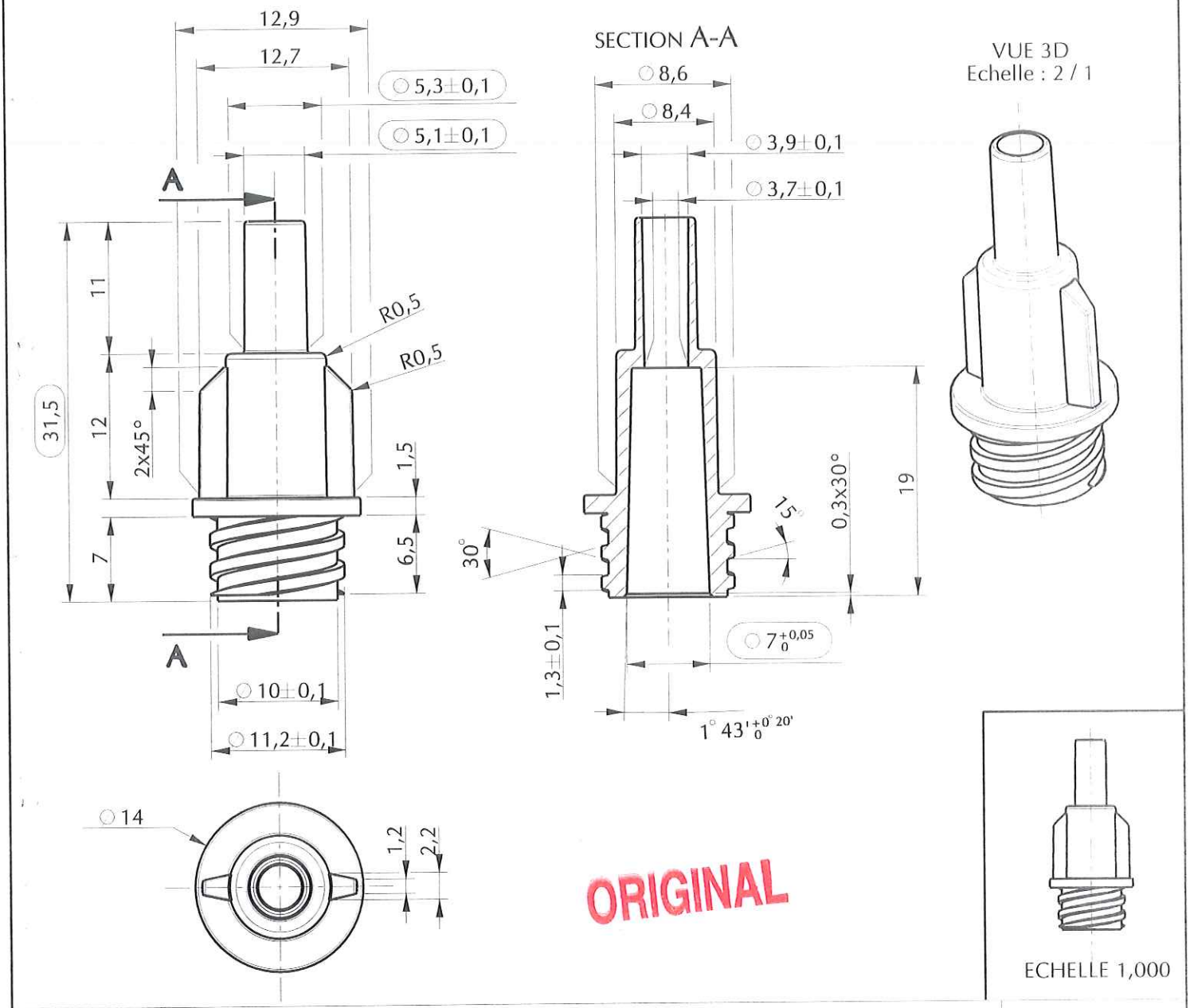

ORIGINAL

Rév.	Date	Modifications	Visa
2	17/11/06	Changement type de matière	PASSEROTTI
1	23/02/05	Mise à jour composant	BRUNEL
0	02/05/00	Création plan	BRUNEL

Dessinateur : BRUNEL Date : 02 / 05 / 2000	Visa : PB Date : 24/M/ 2006 PROMEPLA	Echelle : 2 / 1	Tolérances générales Dec.±0.2;Ang.± 1°
Matière : ABS		Normes :	
Code matière : M0470		Planche : 1 / 1	
N° Référence : ADC01053 Désignation : Connecteur large bore femelle pour tube Int. 5		Révision : 2	PROMEPLA FOR035-0

Propriété PROMEPLA - Usage Interne - Ne peut être reproduit ou difusé sans autorisation
Le Copori - 9, avenue Prince Héréditaire Albert - MC 98000 MONACO - Phone : + 377.97.98.42.32 - Fax : + 377.92.05.61.50
http://www.promepla.com