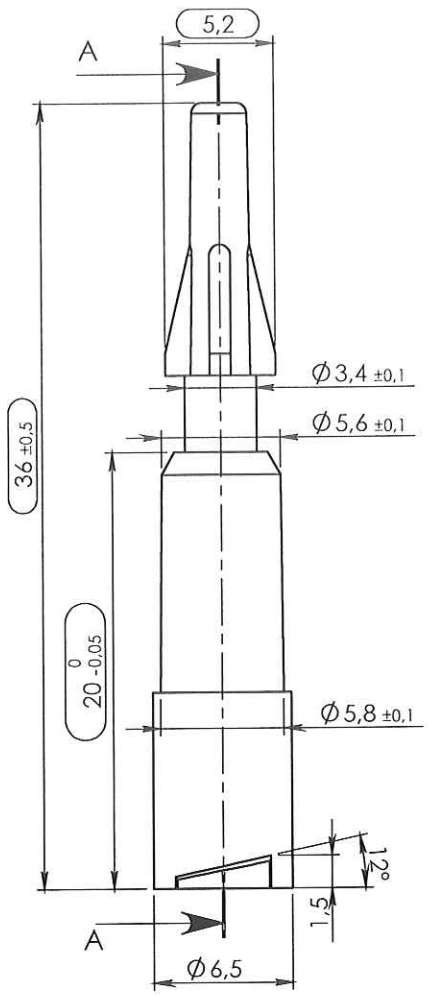

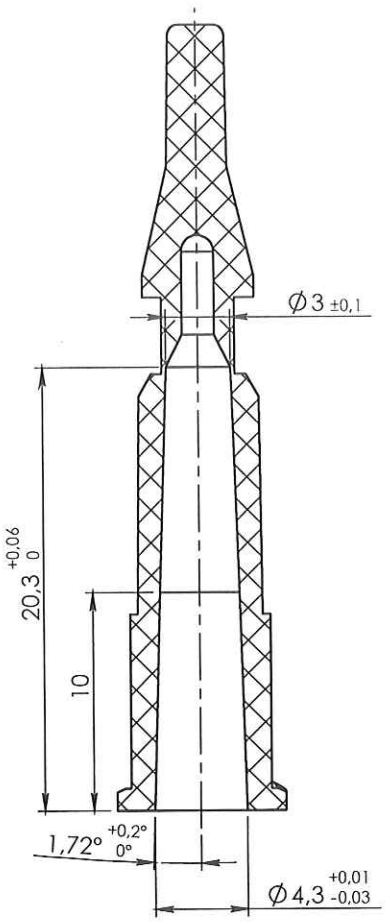

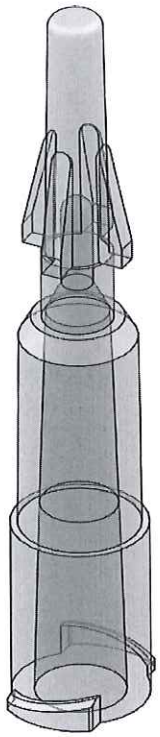

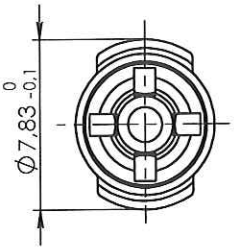

Rev.	Date	Designer	Modifications	Internal Validation	Quality Validation
1	04/05/10	RANDAZZO	Remplacement du code matière M0296 par M0177. Modification de la désignation		
0	27/07/04	BOUCHARD	Création Plan		

Dessinateur : BOUCHARD Date : 27/07/2004	Visa : Fred Daschin PROMEPLA Date : 20 09 10.	Echelle : 3:1 Unités : mm, °, grs	Tolérances générales ±0.2
Matière : PC		Normes :	
Code matière : M0177		P. 1 / 1	
Référence : ABC13090 Désignation : Luer Lock Femelle Seccable PC Transparent pour Tube ØI 5.0mm		Révision : 1	PROMEPLA FOR035-0

Propriété PROMEPLA - Usage Interne - Ne peut être reproduit ou diffusé sans autorisation
Le Copori - 9, avenue Albert II - MC 98000 MONACO - Phone : + 377.97.98.42.32 - Fax : + 377.92.05.61.50
http://www.promepla.com