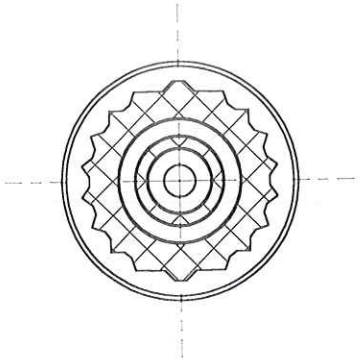

COUPE B-B

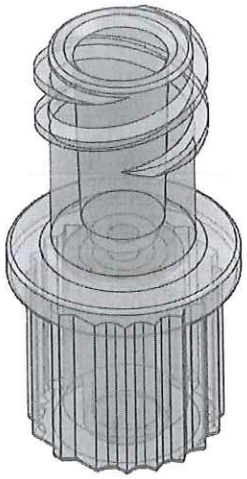

ECHELLE 1:1

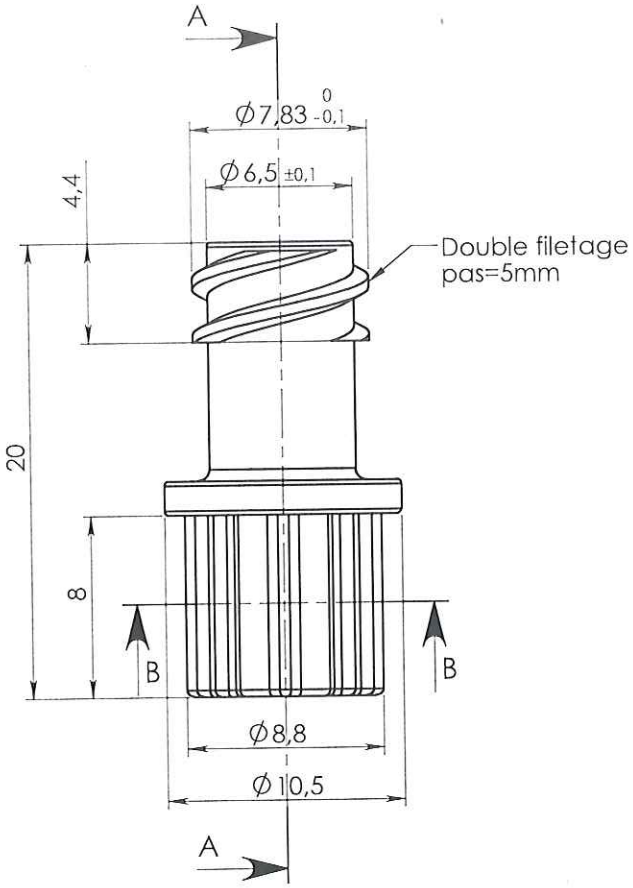

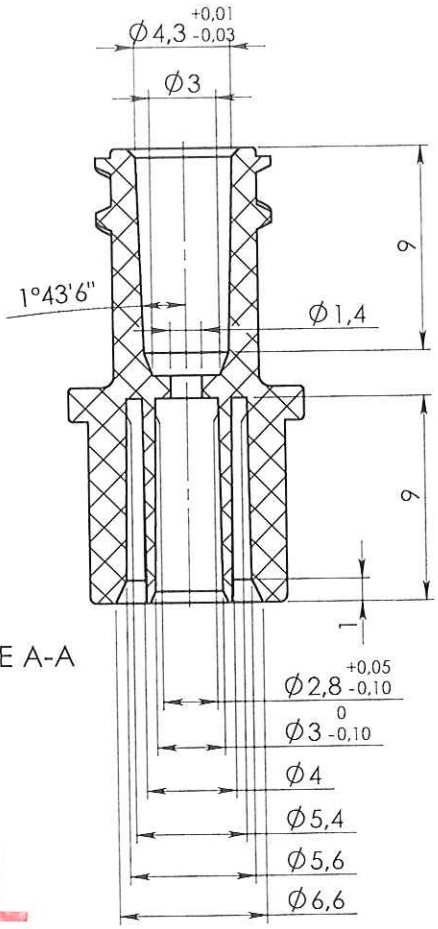

COUPE A-A

ORIGINAL

0	13-07-10	WETLEY	Creation		
Rev.	Date	Designer	Modifications	Internal Validation	Quality Validation

Dessinateur : WETLEY Date : 13-07-10	Visa : Fred Daschin PROMEPLA Date : 13/07/2010	Echelle : 3:1 Unités : mm, °, grs	Tolérances générales : ±0.1
Matière : PVC		Normes : ISO 594-1 / ISO594-2	
Code matière : M0240		P. 1 / 1	
Référence : ABC01410 Désignation : LUER LOCK FEMELLE PVC DEHP FREE TRANSPARENT POUR TUBE ØE 3mm		Révision : 0	PROMEPLA FOR035-0

Propriété PROMEPLA - Usage Interne - Ne peut être reproduit ou diffusé sans autorisation
Le Copori - 9, avenue Albert II - MC 98000 MONACO - Phone : + 377.97.98.42.32 - Fax : + 377.92.05.61.50
http://www.promepla.com