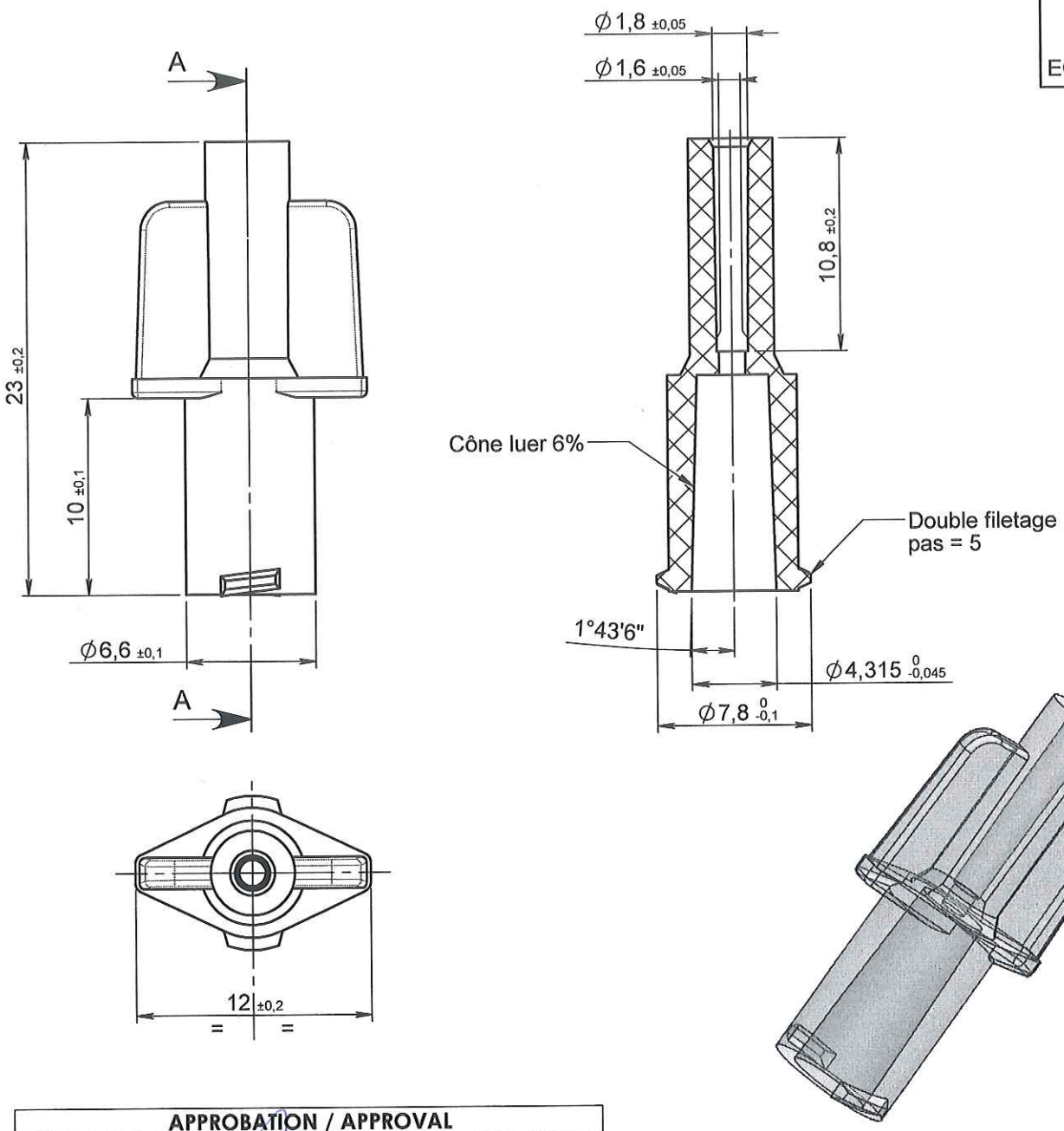

APPROBATION / APPROVAL		
Client / Customer :	Promepla Resp. BE : 11 08 15	Promepla Qualité :
Nom / Name, date & signature		

ORIGINAL

Rev.	Date	Designer	Modifications	N° Fiche FOR073 ou FOR021
1	09/10/2014	BOUJMADA	Mise à jour cotation et mise au format SW	FOR021 : 6331

Normes : ISO 594 -1/-2

Matière : PVC	P. 1 / 1	Echelle : 3:1
Code matière : M0024	Revision : 1	Format : A4
Reference : ABB09020 Designation : LUER LOCK FEMELLE PVC TRANSPARENT POUR TUBE ØE 1.8mm	Tolérances générales :	Unités : mm, °, grs PROMEPLA FOR035-1

Propriété PROMEPLA - Usage Interne - Ne peut être reproduit ou diffusé sans autorisation
Le Copori - 9, avenue Albert II - MC 98000 MONACO - Phone : + 377.97.98.42.32 - Fax : + 377.92.05.61.50
http://www.promepla.com