COUPE A-A

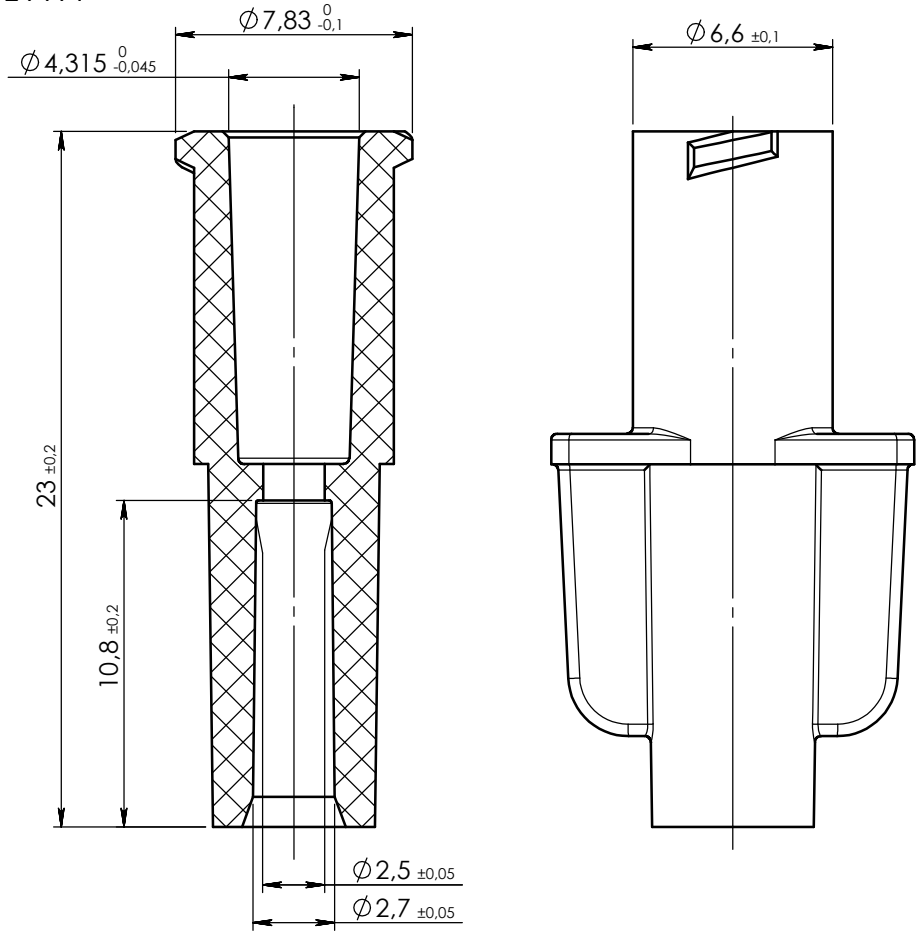

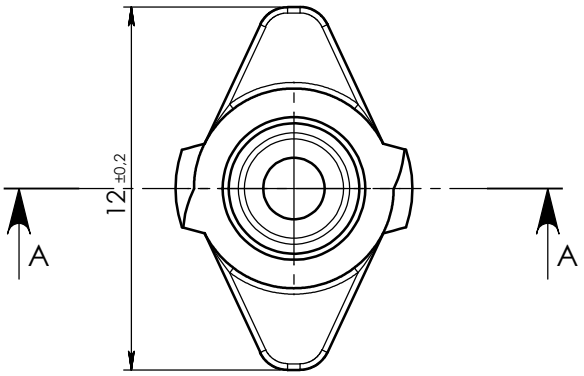

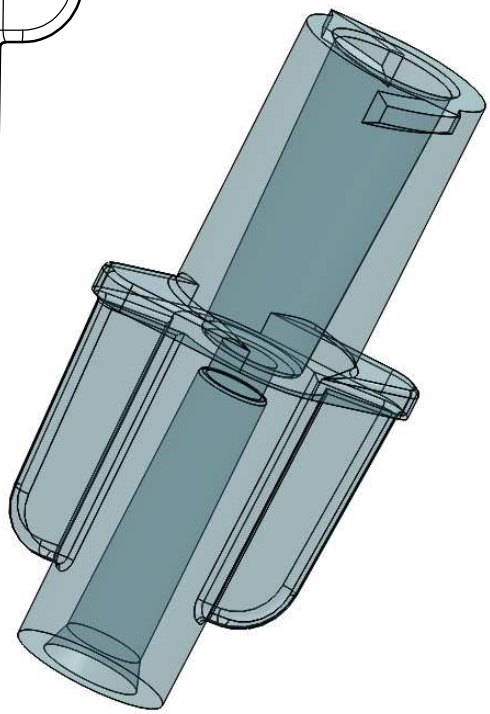

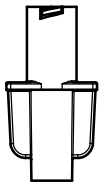

ECHELLE 1:1

Rev.	Date	Designer	Modifications	Internal Validation	Quality Validation
0	12/12/2011	BOUJMADA	Creation		

Dessinateur : BOUJMADA Date : 12-12-11	Visa : PROMEPLA Date :	Echelle : 4:1 Unités : mm, °, grs	Tolérances générales :
Matière : PVC		Normes : ISO 594 -1/-2	
Code matière : M0107		P. 1 / 1	
Référence : ABB02020 Désignation : LUER LOCK FEMELLE PVC TRANSPARENT POUR TUBE ØE 2.66mm		Révision : 0	PROMEPLA FOR035-0

Propriété PROMEPLA - Usage Interne - Ne peut être reproduit ou diffusé sans autorisation
Le Copori - 9, avenue Albert II - MC 98000 MONACO - Phone : + 377.97.98.42.32 - Fax : + 377.92.05.61.50
http://www.promepla.com