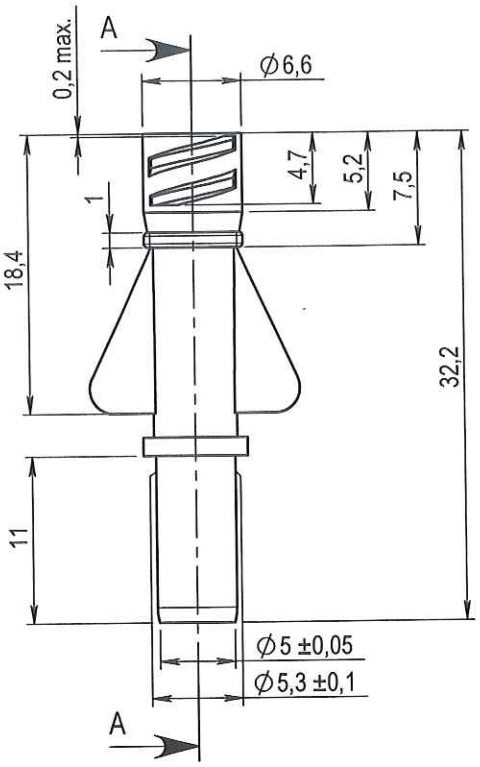

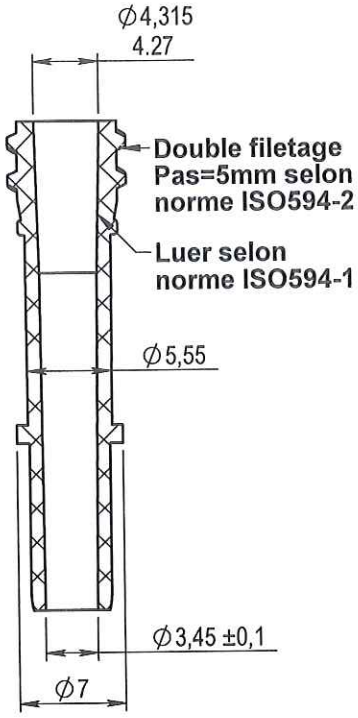

COUPE A-A

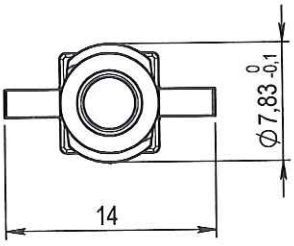

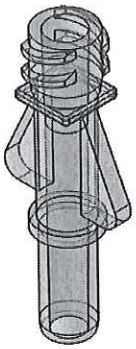

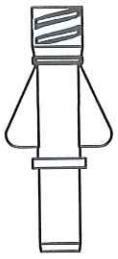

ECHELLE 1:1

ORIGINAL

Rev.	Date	Designer	Modifications	Internal Validation	Quality Validation
2	02/02/2011	WETLEY	Mise au format SW		
1	11/09/2008	RANDAZZO	Mise a jour cotation		
0	27/04/2000	PASSEROTTI	Creation		

Dessinateur : PASSEROTTI Date : 27/04/2000	Visa : Fred Danoch in. PROMEPLA Date : 21.09.11.	Echelle : 2:1 Unités : mm, °, grs	Tolérances générales : Js14
Matière : PVC		Normes : ISO 594-1 / ISO 594-2 / UNI EN 1707	
Code matière : M0021		P. 1 / 1	
Référence : ABA30020 Désignation : LUER LOCK FEMELLE PVC TRANSPARENT POUR TUBE ØI 4.8mm		Révision : 2	PROMEPLA FOR035-0

Propriété PROMEPLA - Usage Interne - Ne peut être reproduit ou diffusé sans autorisation
Le Copori - 9, avenue Albert II - MC 98000 MONACO - Phone : + 377.97.98.42.32 - Fax : + 377.92.05.61.50
http://www.promepla.com