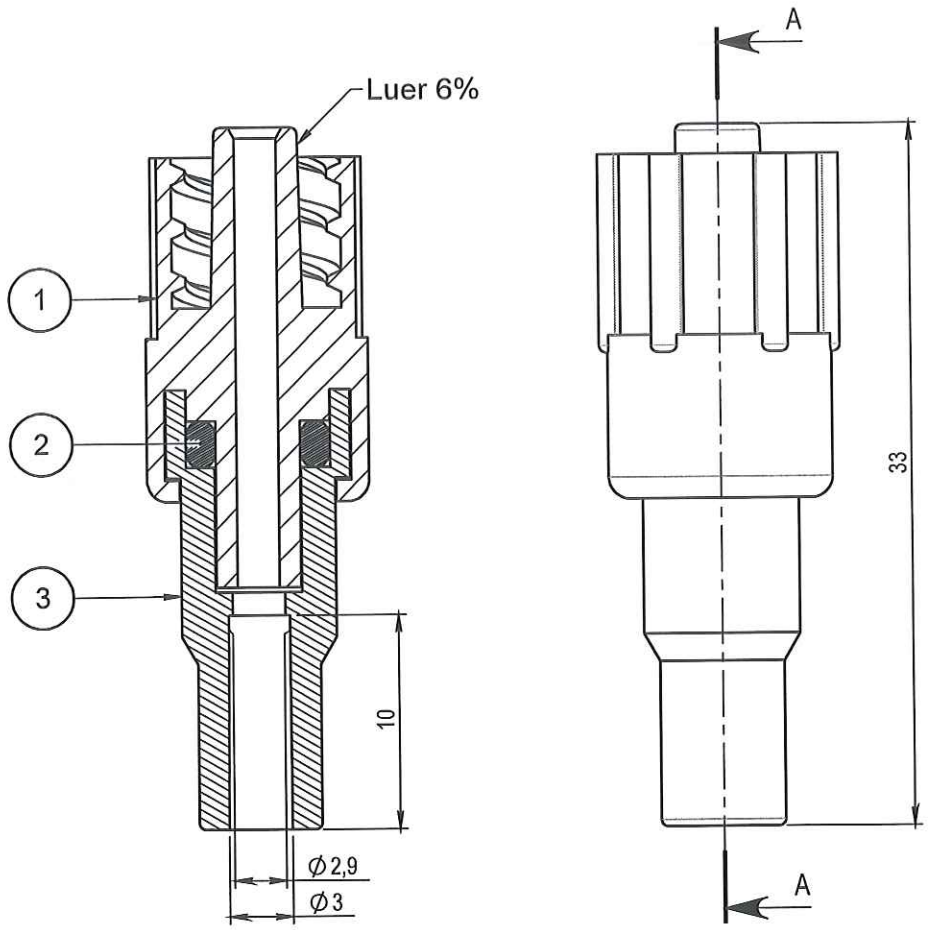

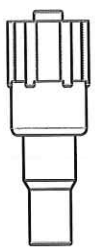

ECHELLE 1:1

ORIGINAL

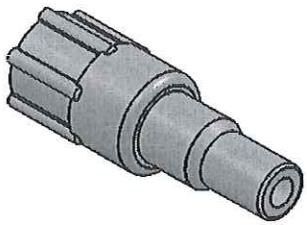

Voir NOTA:

Rep.	Matière	Code matière
1	PC	M0260
2	Resil	M0292
3	PC	M0260

Rev.	Date	Designer	Modifications	Internal Validation	Quality Validation
1	31/01/2011	WETLEY	Mise au format SW		
0	07/09/2007	THIBAULT	Creation		

Dessinateur : THIBAULT Date : 31-01-11	Visa : Fred Dorchin PROMEPLA Date : 21.09.11.	Echelle : 3:1 Unités : mm, °, grs	Tolérances générales : ±0.3
Matière : VOIR NOTA		Normes : ISO 594-1	
Code matière : VOIR NOTA		P. 1 / 1	
Référence : AAQ25090 Désignation : LUER LOCK MALE MOBILE AVEC JOINT TORIQUE POUR TUBE ØE 3mm		Révision : 1	PROMEPLA FOR035-0

Propriété PROMEPLA - Usage Interne - Ne peut être reproduit ou diffusé sans autorisation
Le Copori - 9, avenue Albert II - MC 98000 MONACO - Phone : + 377.97.98.42.32 - Fax : + 377.92.05.61.50
http://www.promepla.com