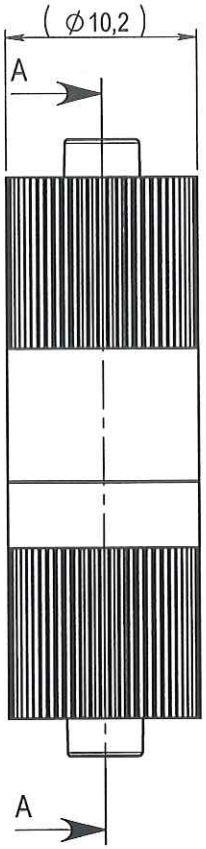

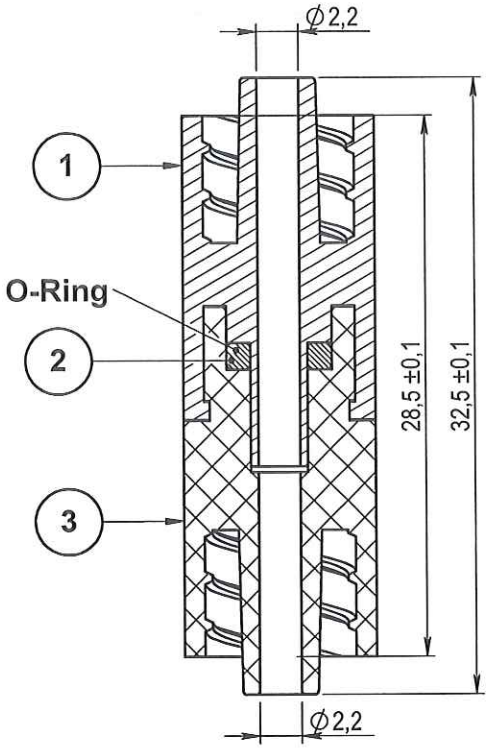

COUPE A-A

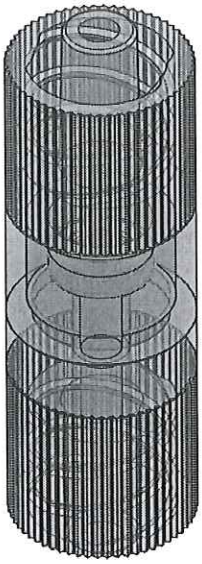

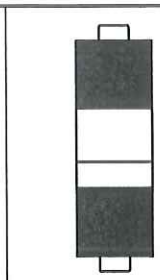

ECHELLE 1:1

ORIGINAL

NOTA:

Rep	Matière	Code matière
1	PC	M0177
2	Resil	M0292
3	PC	M0177

APPROBATION / APPROVAL		
Client / Customer :	Promepla Resp. BE : FD 08.02.13	Promepla Qualité :
Nom / Name, date & signature		

Rev.	Date	Designer	Modifications	N° Fiche FOR073 ou FOR021
5	30/01/2013	RANDAZZO	Code matière M0017 devient M0177. Mise à jour cotation.	FOR021: 4596
4	02/02/2011	WETLEY	Mise au format SW.	
3	04/05/2007	BOUCHARD	Mise au format Promepla.	

Normes :

Matière : VOIR NOTA	P. 1 / 1	Echelle : 5:2	
Code matière : VOIR NOTA	Revision : 5	Format : A4	
Reference : AAQ14990 Designation : DOUBLE RACCORD LUER LOCK MALE MOBILE AVEC JOINT TORIQUE	Tolérances générales :	Unités : mm, °, grs PROMEPLA FOR035-1	

Propriété PROMEPLA - Usage Interne - Ne peut être reproduit ou diffusé sans autorisation
Le Copori - 9, avenue Albert II - MC 98000 MONACO - Phone : + 377.97.98.42.32 - Fax : + 377.92.05.61.50
http://www.promepla.com