ECHELLE 1:1

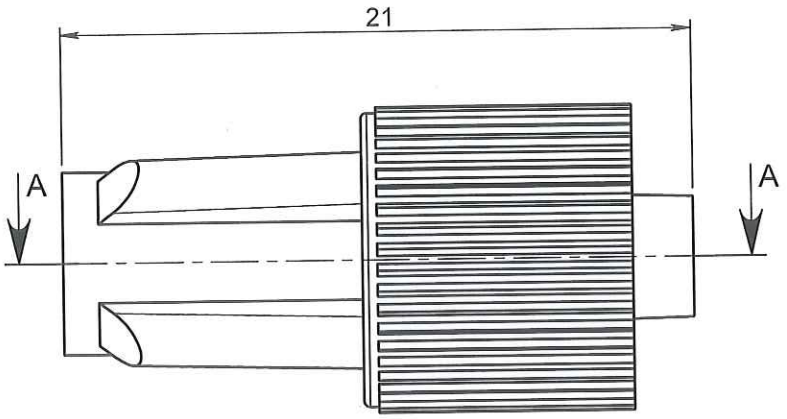

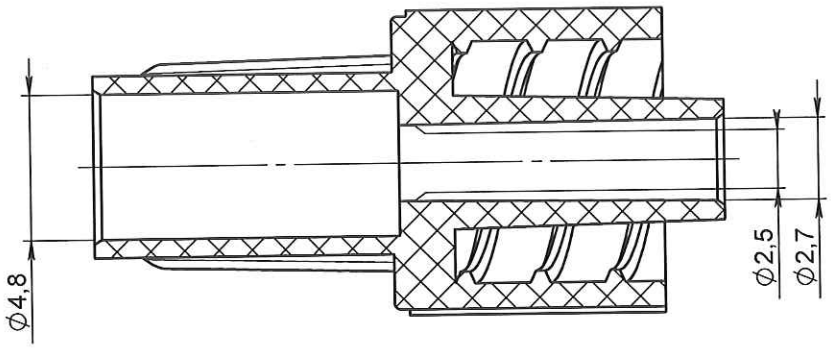

COUPE A-A

ORIGINAL

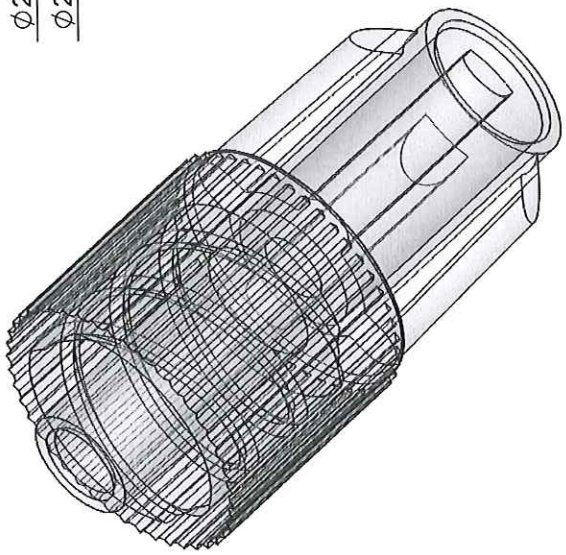

APPROBATION / APPROVAL		
Client / Customer :	Promepla Resp. BE : DANCHIN 17.12.2013	Promepla Qualité : 21 FEV. 2014
Nom / Name, date & signature		

Rev.	Date	Designer	Modifications	N° Fiche FOR073 ou FOR021
2	26/03/2013	BOUJMADA	Matière M0071 devient M0843, mise à jour désignation, cotation et mise au format SW	FOR021 : 4764

Normes : ISO 594 -1		
Matière : ABS	P. 1 / 1	Echelle : 4:1
Code matière : M0843	Revision : 2	Format : A4
Reference : AAQ07050 Designation : LUER LOCK MALE ABS TRANSPARENT POUR TUBE ØE 4.8mm	Tolérances générales : ±0.3	Unités : mm, °, grs PROMEPLA FOR035-1

Propriété PROMEPLA - Usage Interne - Ne peut être reproduit ou diffusé sans autorisation
Le Copori - 9, avenue Albert II - MC 98000 MONACO - Phone : + 377.97.98.42.32 - Fax : + 377.92.05.61.50
http://www.promepla.com