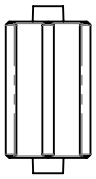

ECHELLE 1:1

COUPE A-A

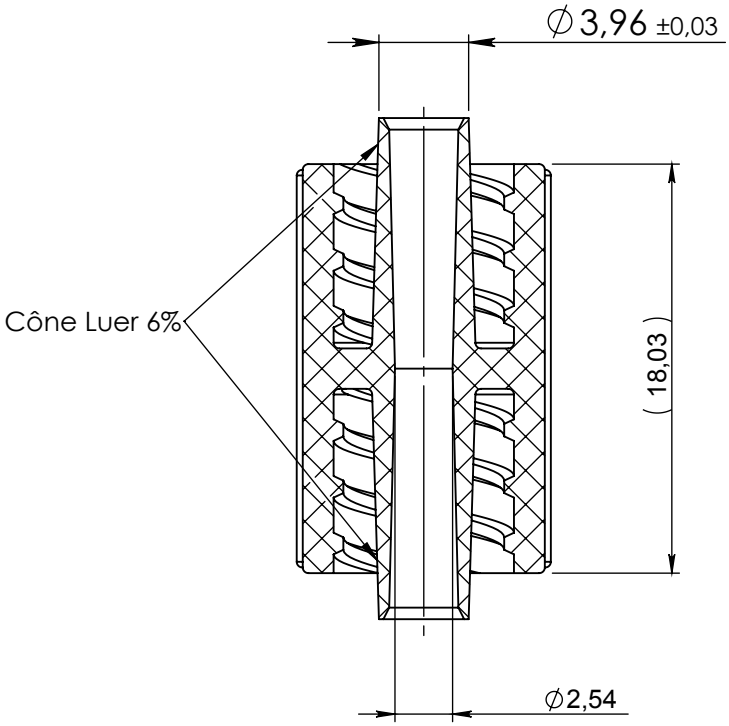

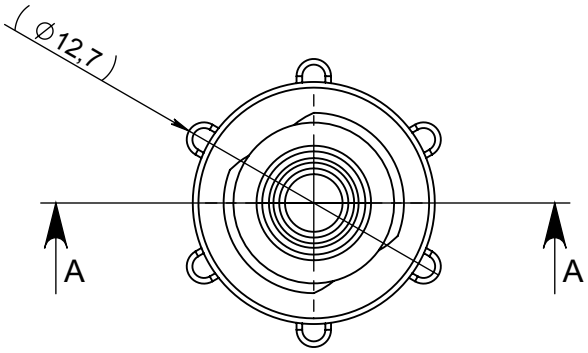

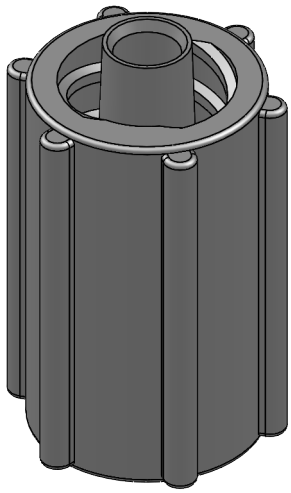

Rev.	Date	Designer	Modification	N° FOR073 ou FOR021
01	27-07-2017	GVA	Matière ABS devient PC	8312

Verif R&D : GVA Date : 27-07-2017	Verif QA : CGI Date : 28-07-2017	Verif client : Date :	Normes : ISO 594-1

Matière : PC		Revision : 01
Code matière : M0209		Etat : VALIDE
Reference : **AAN20310** Designation : **DOUBLE RACCORD LUER LOCK MALE**	Tolérances générales : Unités : mm, °, grs	Echelle : 3:1 PROMEPLA FOR035-2 P. 1 / 1 A4

Propriété PROMEPLA - Usage Interne - Ne peut être reproduit ou diffusé sans autorisation
Le Copori - 9, avenue Albert II - MC 98000 MONACO - Phone : + 377.97.98.42.32 - Fax : + 377.92.05.61.50 - http://www.promepla.com