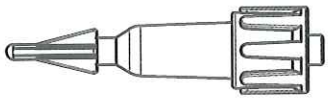

ECHELLE: 1:1

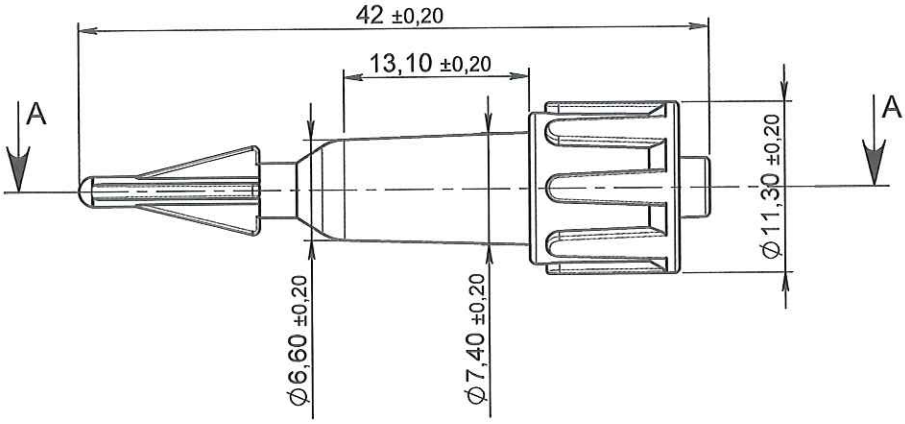

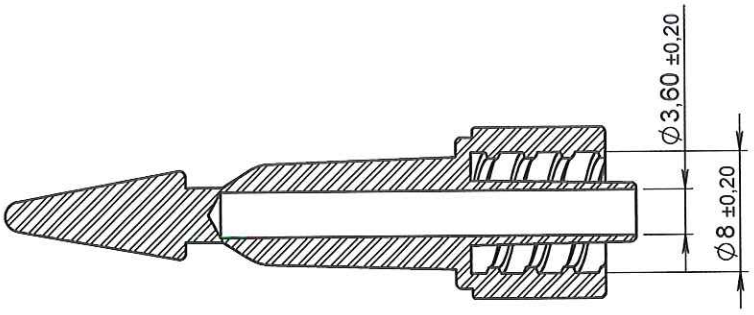

COUPE A-A

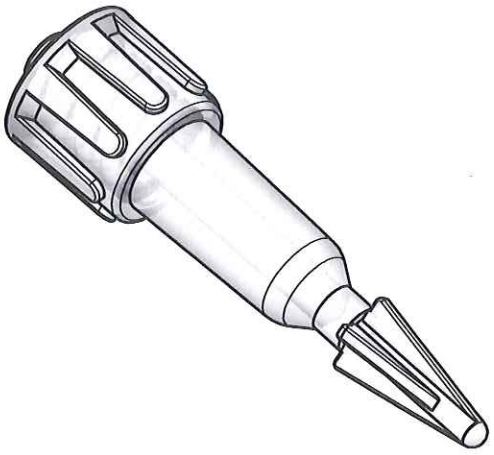

APPROBATION / APPROVAL		
Client / Customer : 24.11.2016 FD	Promepla Resp. BE :	Promepla Qualité :
Nom / Name, date & signature		

ORIGINAL

Rev.	Date	Designer	Modifications	N° Fiche FOR073 ou FOR021
2	07/01/2016	RANDAZZO	Mise à jour désignation, cotation et mis au format SW.	FOR021: 7410
1	20/04/2009	BRUNEL	Mise à jour forme générale	

Normes : ISO 594			
Matière : PC	P. 1 / 1	Echelle : 2:1	
Code matière : M0025	Revision : 2	Format : A4	
Reference : AAN01090 Designation : LUER LOCK MALE SECABLE PC TRANSPARENT POUR TUBE ØI 6mm	Tolérances générales :	Unités : mm, °, grs PROMEPLA FOR035-1	

Propriété PROMEPLA - Usage Interne - Ne peut être reproduit ou diffusé sans autorisation
Le Copori - 9, avenue Albert II - MC 98000 MONACO - Phone : + 377.97.98.42.32 - Fax : + 377.92.05.61.50
http://www.promepla.com