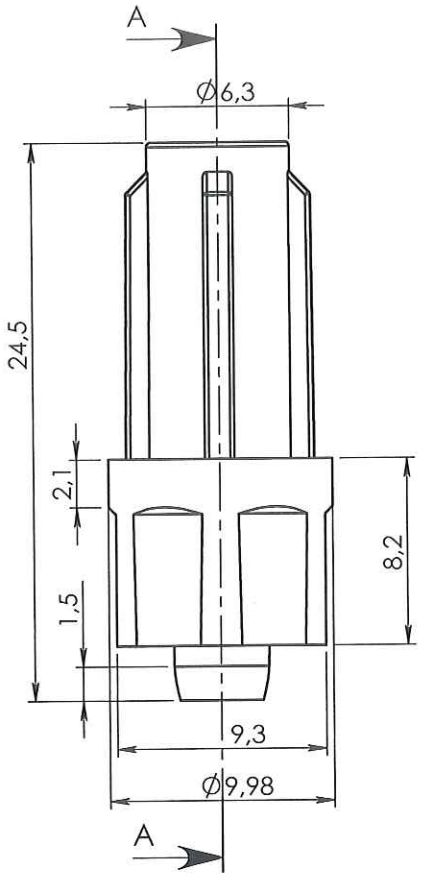

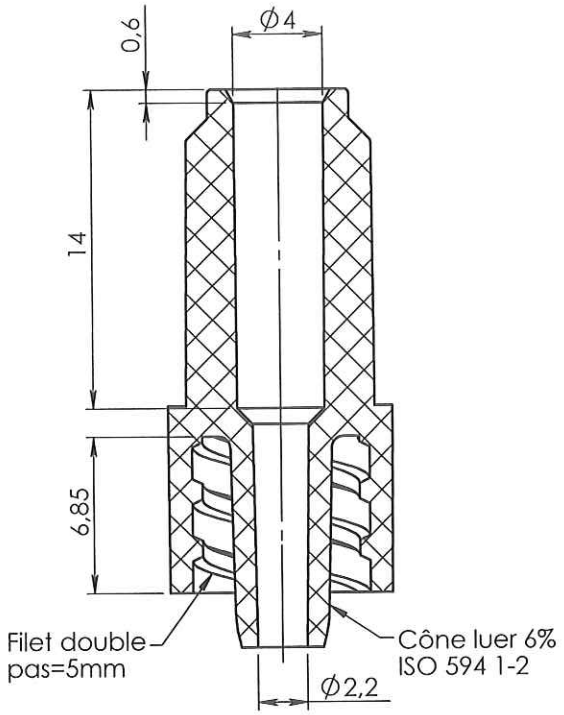

COUPE A-A

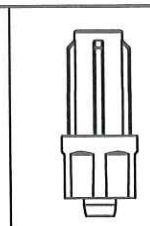

ECHELLE 1:1

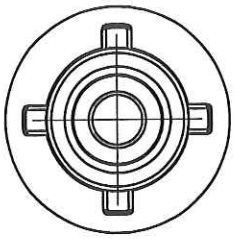

ORIGINAL

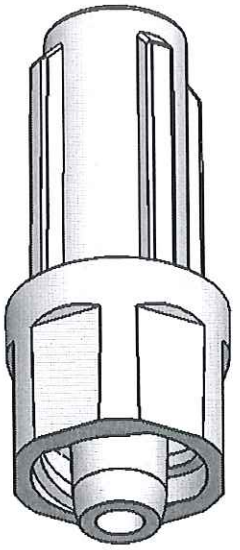

Rev.	Date	Designer	Modifications	Internal Validation	Quality Validation
1	08/10/12	RANDAZZO	Mise à jour code matière M0356 devient M0536		
0	01/04/08	RANDAZZO	Creation		

Dessinateur : RANDAZZO Date : 01-04-08	Visa : Fred Daschis PROMEPLA Date : 07. 11. 12	Echelle : 3:1 Unités : mm, °, grs	Tolérances générales :
Matière : ABS		Normes : ISO 594-1 / ISO594-2	
Code matière : M0536		P. 1 / 1	
Référence : AAF20050 Désignation : LUER LOCK MALE ABS TRANSPARENT POUR TUBE ØE 4.1mm		Révision : 1	PROMEPLA FOR035-0

Propriété PROMEPLA - Usage Interne - Ne peut être reproduit ou diffusé sans autorisation
Le Copori - 9, avenue Albert II - MC 98000 MONACO - Phone : + 377.97.98.42.32 - Fax : + 377.92.05.61.50
http://www.promepla.com