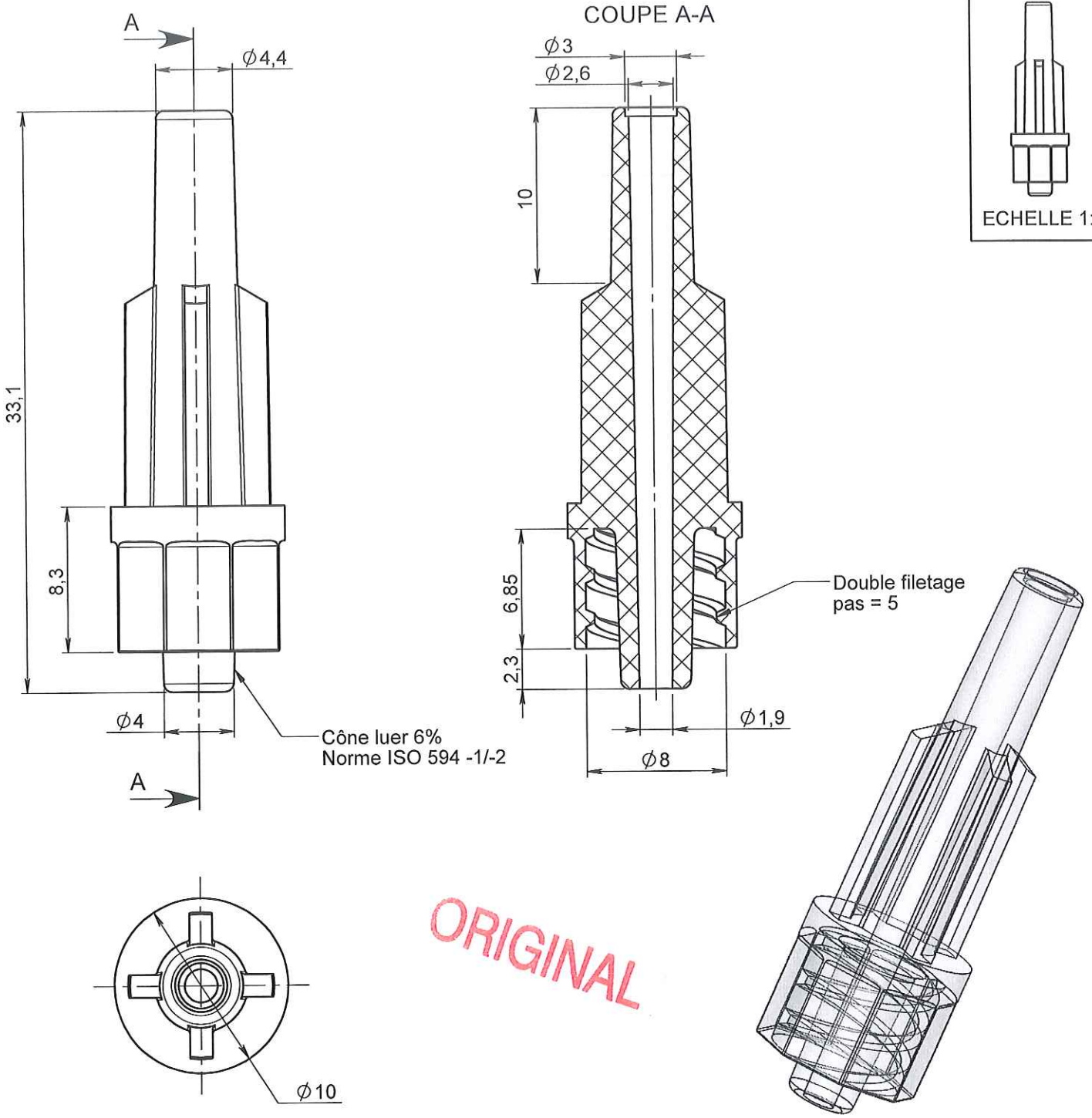

Rev.	Date	Designer	Modifications	Internal Validation	Quality Validation
1	20/07/2012	BOUJMADA	Mise à jour design, cotation, code matière M0480 devient M0406 et mise au format SW		
0	12/11/2008	RANDAZZO	Creation		

Dessinateur : RANDAZZO Date : 12/11/2008	Visa : Fred Jouchin PROMEPLA Date : 16 08 12	Echelle : 3:1 Unités : mm, °, grs	Tolérances générales :
Matière : ABS		Normes : ISO 594 -1/-2	
Code matière : M0406		P. 1 / 1	
Référence : AAF06050 Désignation : LUER LOCK MALE ABS TRANSPARENT POUR TUBE ØI 4mm OU POUR "FLASHBACK"		Révision : 1	PROMEPLA FOR035-0

Propriété PROMEPLA - Usage Interne - Ne peut être reproduit ou diffusé sans autorisation
Le Copori - 9, avenue Albert II - MC 98000 MONACO - Phone : + 377.97.98.42.32 - Fax : + 377.92.05.61.50
http://www.promepla.com