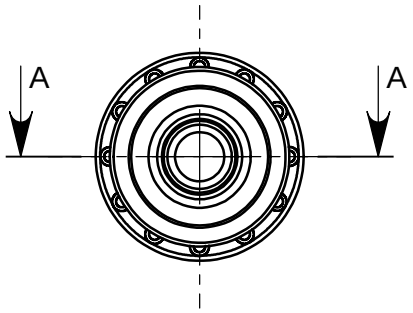

NOTA:

Rep	Matière	Code matière
1	PVC	M0240
2	PC	M0803

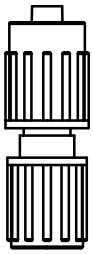

ECHELLE: 1:1

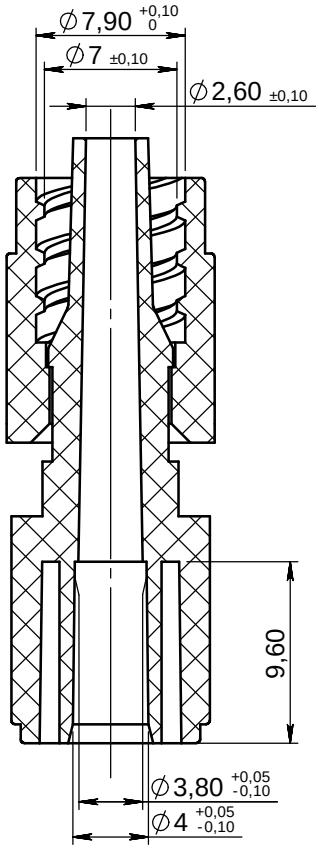

COUPE A-A

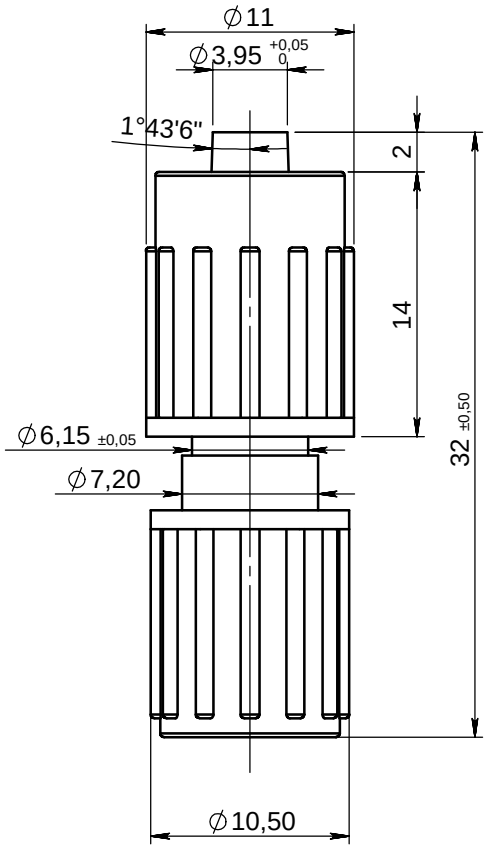

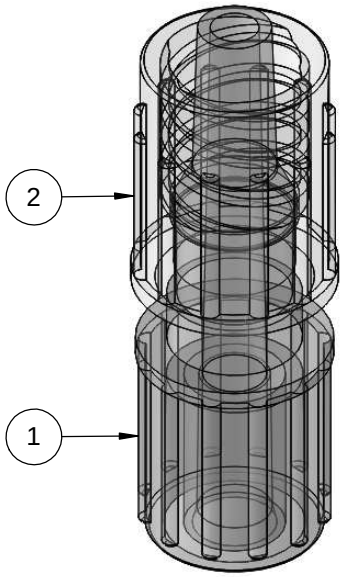

Rev.	Date	Designer	Modifications	Internal Validation	Quality Validation
0	08/03/12	RANDAZZO	Creation		

Dessinateur : RANDAZZO Date : 08-03-12	Visa : PROMEPLA Date :	Echelle : 5:2 Unités : mm, °, grs	Tolérances générales :
Matière : VOIR NOTA		Normes : ISO 594 -1/-2	
Code matière : VOIR NOTA		P. 1 / 1	
Référence : AAC20020 Désignation : LUER LOCK MALE MOBILE PVC/ PC AUTOBLOQUANT POUR TUBE ØE 4.1mm		Révision : 0	PROMEPLA FOR035-0

Propriété PROMEPLA - Usage Interne - Ne peut être reproduit ou diffusé sans autorisation
Le Copori - 9, avenue Albert II - MC 98000 MONACO - Phone : + 377.97.98.42.32 - Fax : + 377.92.05.61.50
http://www.promepla.com