ORIGINAL

ECHELLE 1:1

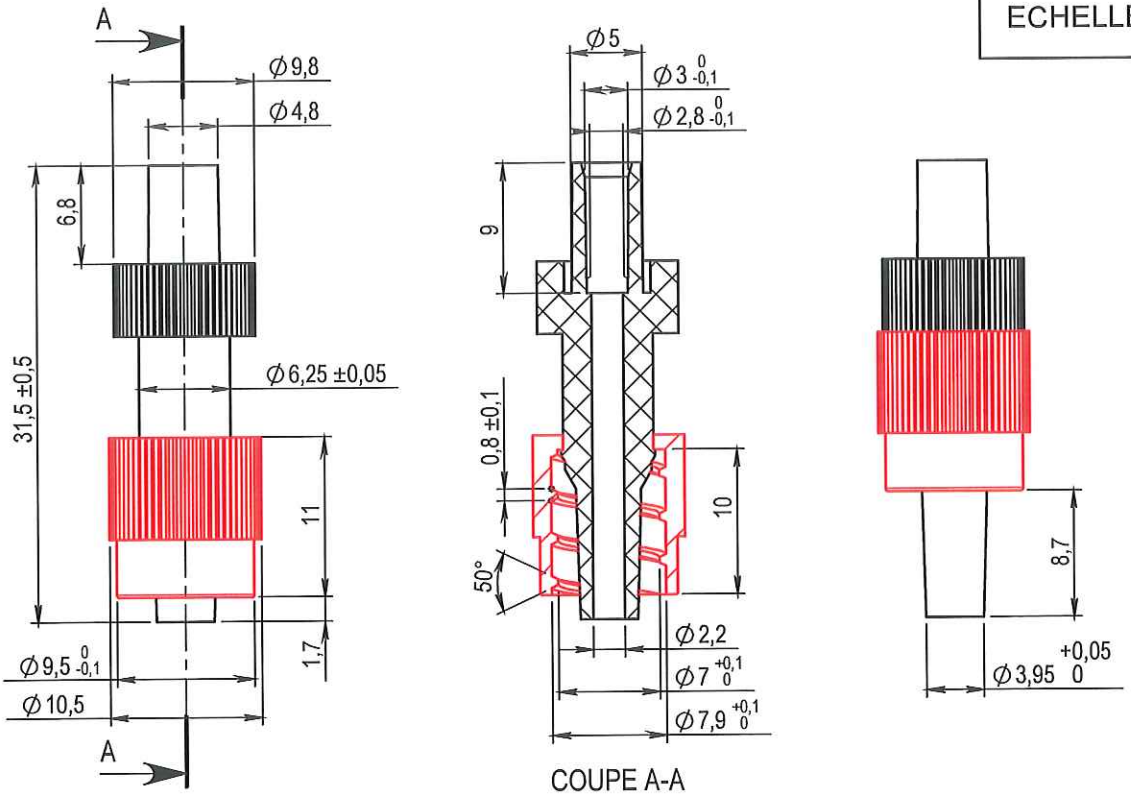

Rep.	Matière	Code matière
1	ABS	M0071
2	PP+ colorant	M0028+M0611

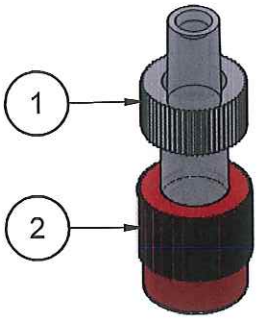

Rev.	Date	Designer	Modifications	Internal Validation	Quality Validation
0	02/03/2011	WETLEY	Creation		

Dessinateur : WETLEY Date : 02-03-11	Visa : Fred Dauchin PROMEPLA Date : 21/09/11.	Echelle : 2:1 Unités : mm, °, grs	Tolérances générales : Dec±0.2 Ang±1°
Matière : VOIR NOTA		Normes : ISO 594-1;ISO 594-2	
Code matière : VOIR NOTA		P. 1 / 1	
Référence : AAC11051 Désignation : LUER LOCK MALE MOBILE ABS ROUGE POUR TUBE ØE 3mm		Révision : 0	PROMEPLA FOR035-0

Propriété PROMEPLA - Usage Interne - Ne peut être reproduit ou diffusé sans autorisation
Le Copori - 9, avenue Albert II - MC 98000 MONACO - Phone : + 377.97.98.42.32 - Fax : + 377.92.05.61.50
http://www.promepla.com