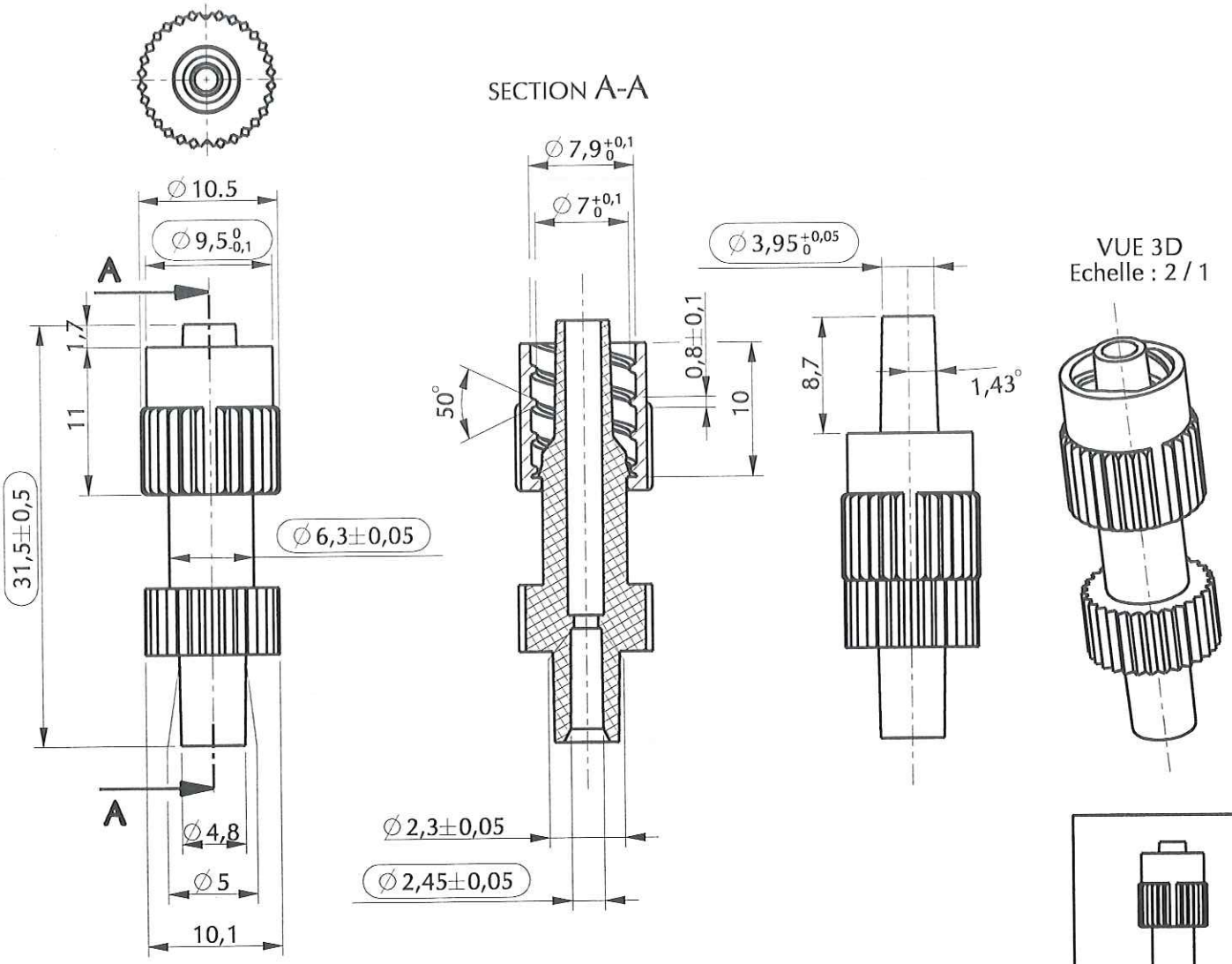

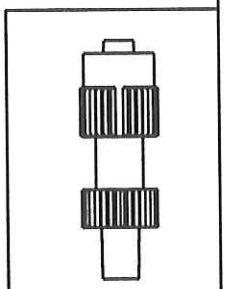

ECHELLE 1,000

NOTA :

- Corps : Matière : ABS 9700650000 ; Code matière : M0006
- Bague : Matière : PP 9708320000 Gamma , Code matière : M0028

ORIGINAL

Rév.	Date	Modifications	Visa
1	24/03/10	Remplacement du code matière M0247 par M0028	RANDAZZO
0	02/09/04	Création plan	BOUCHARD

Dessinateur : BOUCHARD Date : 02 / 09 / 2004	Visa : Fred Dauchin PROMEPLA Date : 20/09/2010.	Echelle : 2 / 1	Tolérances générales Dec:±0.2 , Ang:±1°
Matière : Voir nota		Normes :	
Code matière : Voir nota		Planche : 1 / 1	

N° Référence : AAC09050

Désignation : Luer lock male mobile
ABS Transparent Pour tube ØE: 2.5mm

Révision : 1

PROMEPLA
IMP067-1

Propriété PROMEPLA - Usage Interne - Ne peut être reproduit ou diffusé sans autorisation
Le Copori - 9, avenue Albert II - MC 98000 MONACO - Phone : + 377.97.98.42.32 - Fax : + 377.92.05.61.50
http://www.promepla.com