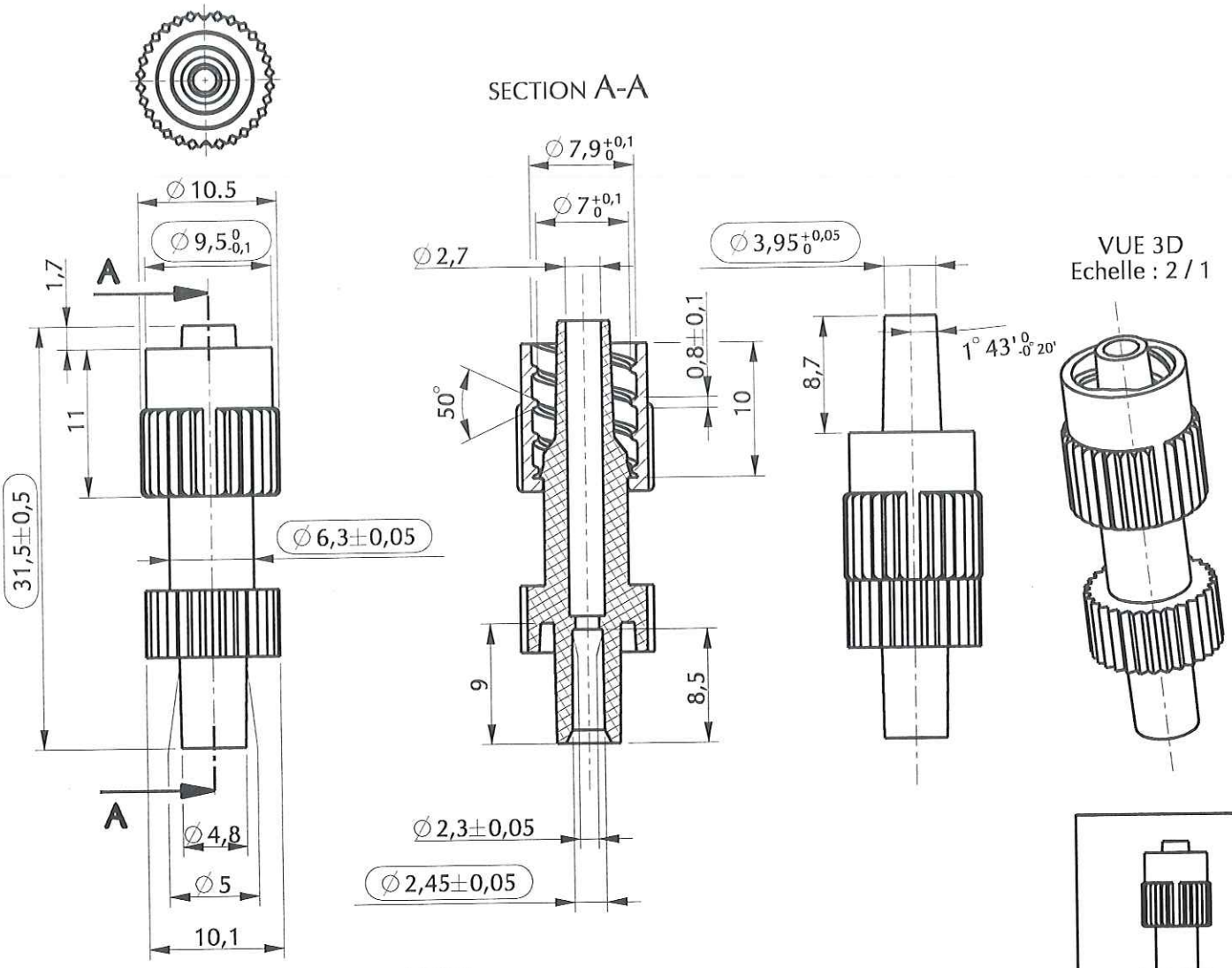

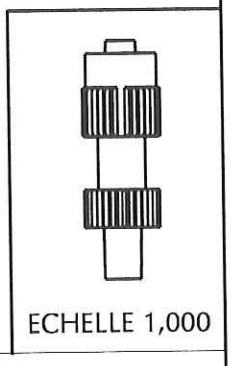

NOTA :

- Corps : Matière : PVC Rigide ; Code matière : M0021
  PVC HT/1-A ; Code matière : M0241
- Bague : Matière : PP R.Gamma , Code matière : M0028

ORIGINAL

Rév.	Date	Modifications	Visa
2	25/03/10	Remplacement du code matière M0247 par M0028	RANDAZZO
1	19/02/03	Mise à jour plan et ajout tolérances - matières	BRUNEL
0	15/05/00	Création plan	BRUNEL

Dessinateur : BRUNEL Date : 15 / 05 / 2000	Visa : Fred Daschin PROMEPLA Date : 20/ 09/ 2010	Echelle : 2 / 1	Tolérances générales Dec:±0.2 , Ang:±1°
Matière : Voir nota		Normes : ISO594-2	
Code matière : Voir nota		Planche : 1 / 1	

N° Référence : AAC09020

Désignation : Luer lock male mobile
PVC Transparent pour tube ØE: 2.5mm

Révision : 2

PROMEPLA
IMP067-1

Propriété PROMEPLA - Usage Interne - Ne peut être reproduit ou diffusé sans autorisation
Le Copori - 9, avenue Albert II - MC 98000 MONACO - Phone : + 377.97.98.42.32 - Fax : + 377.92.05.61.50
http://www.promepla.com