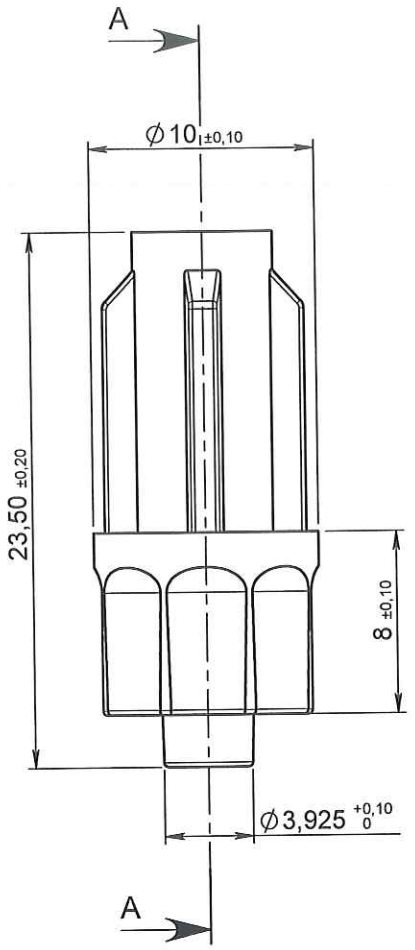

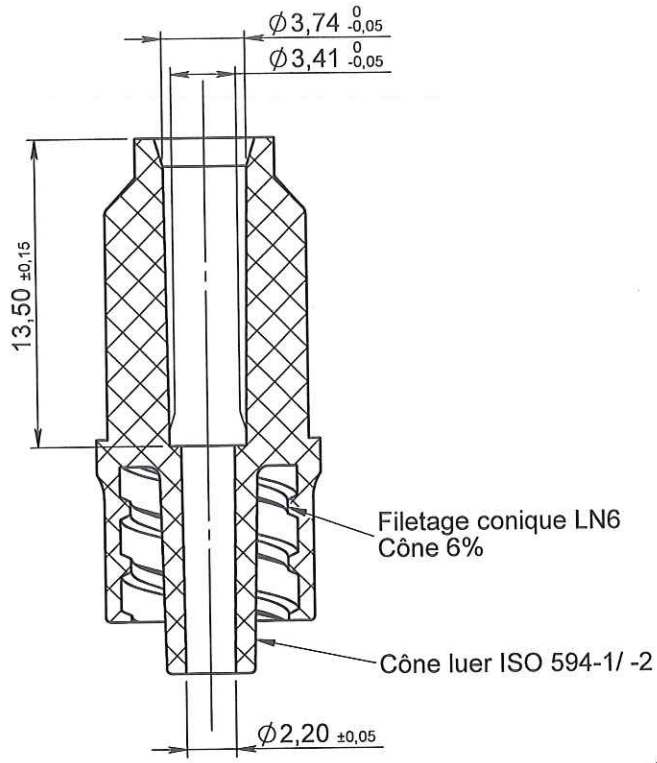

COUPE A-A

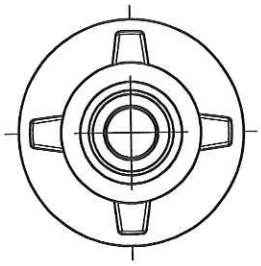

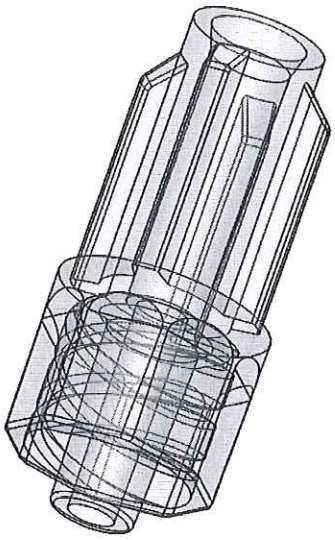

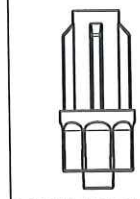

ECHELLE: 1:1

ORIGINAL

Rev.	Date	Designer	Modifications	Internal Validation	Quality Validation
1	22/07/11	RANDAZZO	Mise à jour désignation et mise au format SW.		
0	11/01/08	THIBAULT	Creation		

Dessinateur : RANDAZZO Date : 11-01-08	Visa : Fred Danchin PROMEPLA Date : 02.02.12	Echelle : 3:1 Unités : mm, °, grs	Tolérances générales :
Matière : ABS		Normes : ISO 594-1/ -2	
Code matière : M0071		P. 1 / 1	
Référence : AAB34050 Désignation : LUER LOCK MALE ABS TRANSPARENT POUR TUBE ØE3.7mm		Révision : 1	PROMEPLA FOR035-0

Propriété PROMEPLA - Usage Interne - Ne peut être reproduit ou diffusé sans autorisation
Le Copori - 9, avenue Albert II - MC 98000 MONACO - Phone : + 377.97.98.42.32 - Fax : + 377.92.05.61.50
http://www.promepla.com