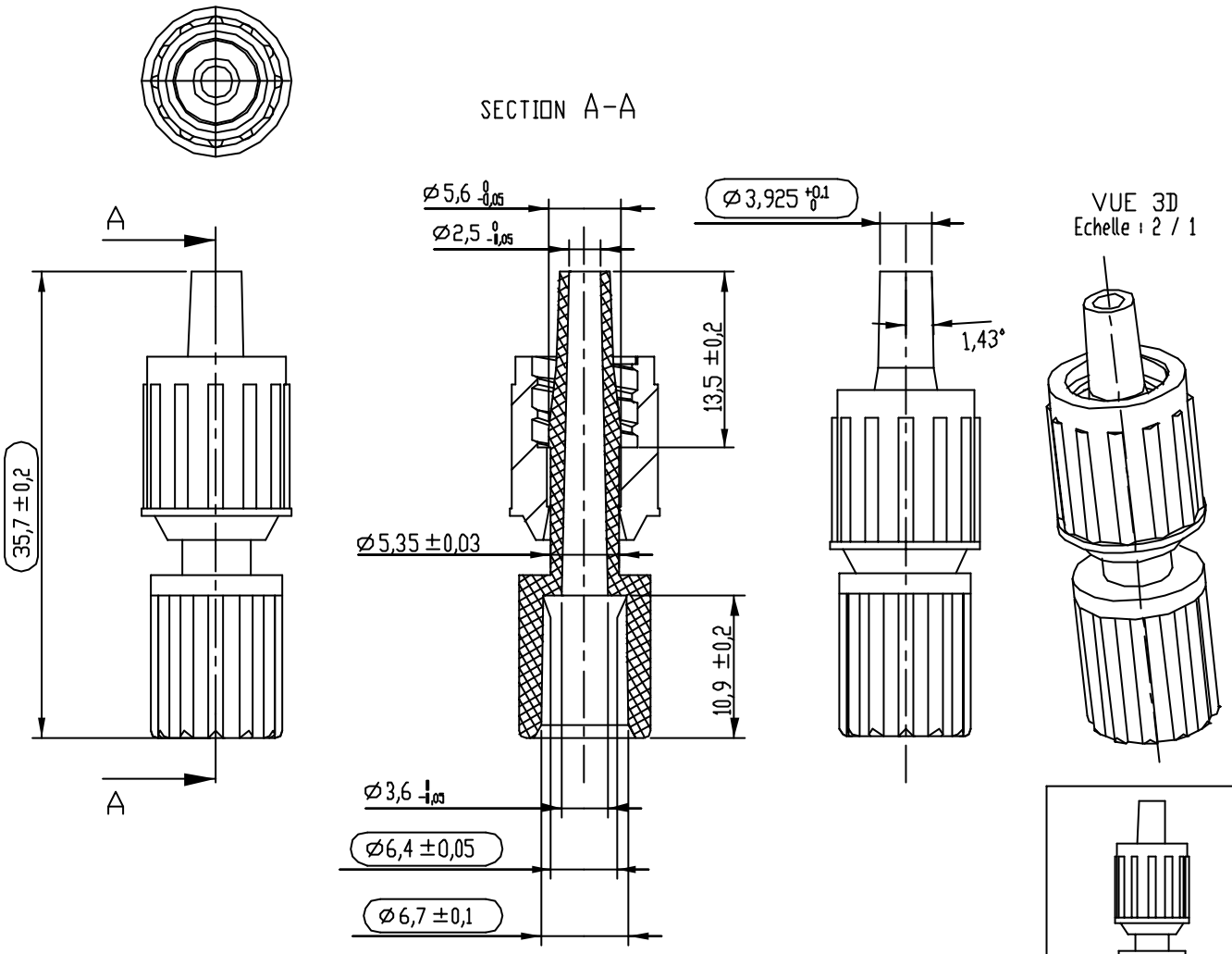

NOTA :

- Corps : Matière : PVC rigide Clear 116 ; Code matière : M0024
- Bague : Matière : ABS TERLUX 2802 , Code matière : M0071

ECHELLE 1,000

1	16/04/04	Mise à jour plan	BOUCHARD
Rév.	Date	Modifications	Visa

Dessinateur : BOUCHARD Date : 16 / 04 / 2004	Visa : PROMEPLA Date : / / 20	Echelle : 2 / 1	Tolérances générales ±0,2
Matière : Voir nota		Normes :	
Code matière : Voir nota		Planche : 1 / 1	
N° Référence : AAB13020 Désignation : Raccord luer lock mâle mobile pour tube Y ext. 6,8		Révision : 1	PROMEPLA IMP067-1

Propriété PROMEPLA - Usage Interne - Ne peut être reproduit ou diffusé sans autorisation
Le Capori - 9, avenue Prince Héréditaire Albert - MC 98000 MONACO - Phone : + 377 97 98 42 32 - Fax : + 377 92.05.61.50
http//www.promepla.com