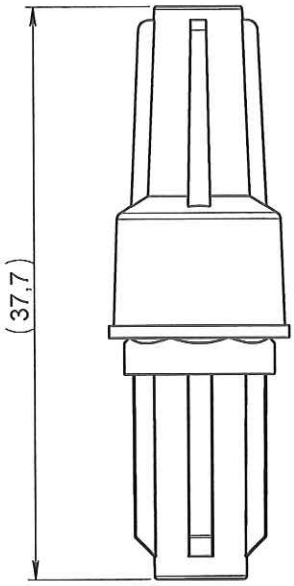


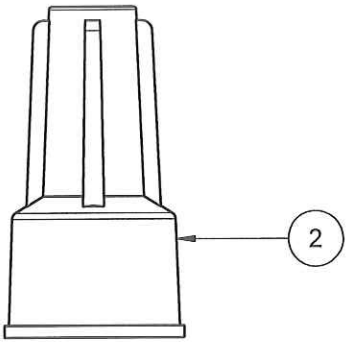


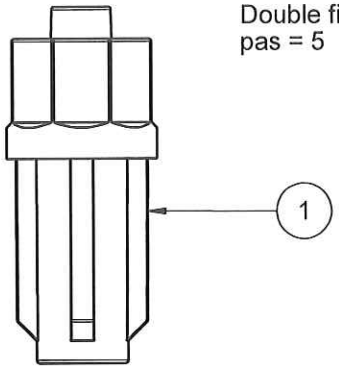


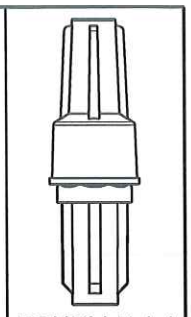


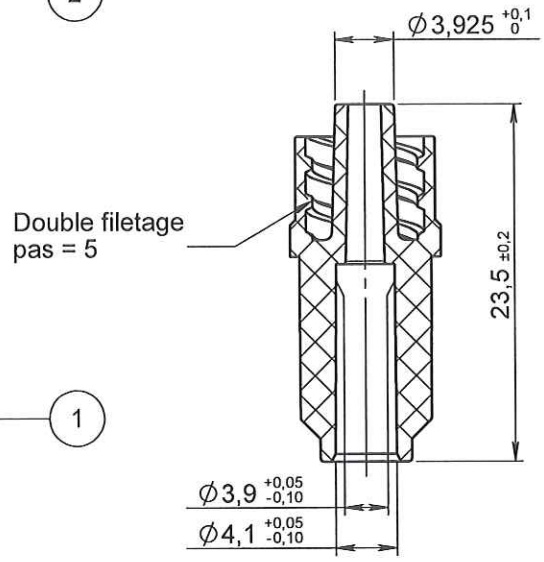


**NOTA :**

| Rep | Matière | Code matière |
|---|---|---|
| 1 | ABS | M0071 |
| 2 | PEBD | M0075 |

ORIGINAL

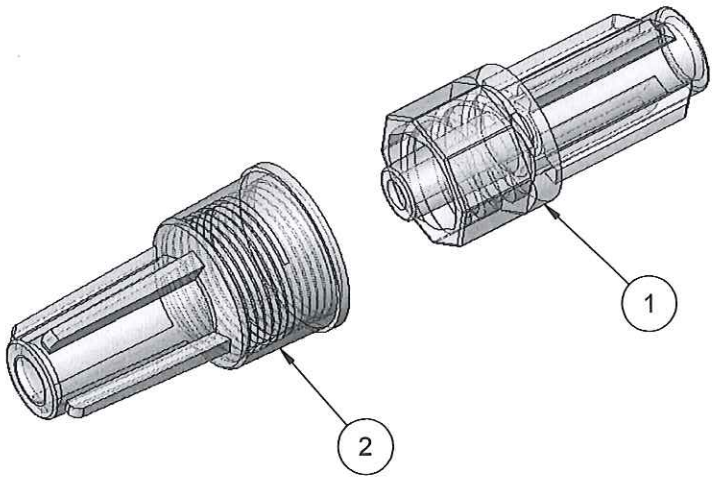


| Rev. | Date | Designer | Modifications | Internal Validation | Quality Validation |
|---|---|---|---|---|---|
| 1 | 16/02/2012 | BOUJMADA | Mise à jour désignation et mise au format SW | | |
| 0 | 15/05/2009 | RANDAZZO | Creation | | |

| | | | |
|---|---|---|---|
| Dessinateur : RANDAZZO<br>Date : 15/05/2009 | Visa : Fred Daouchin PROMEPLA<br>Date : 16 08 12 | Echelle : 2:1<br>Unités : mm, °, grs | Tolérances générales : |
| Matière : VOIR NOTA | | Normes : ISO 594 -1/-2 | |
| Code matière : VOIR NOTA | | P. 1 / 1 | |
| Référence : AAB04050C<br>Désignation :<br>LUER LOCK MALE ABS TRANSPARENT POUR TUBE ØE 4.1mm AVEC CAPE | | Révision : 1 | PROMEPLA<br>FOR035-0 |

Propriété PROMEPLA - Usage Interne - Ne peut être reproduit ou diffusé sans autorisation
Le Copori - 9, avenue Albert II - MC 98000 MONACO - Phone : + 377.97.98.42.32 - Fax : + 377.92.05.61.50
http://www.promepla.com