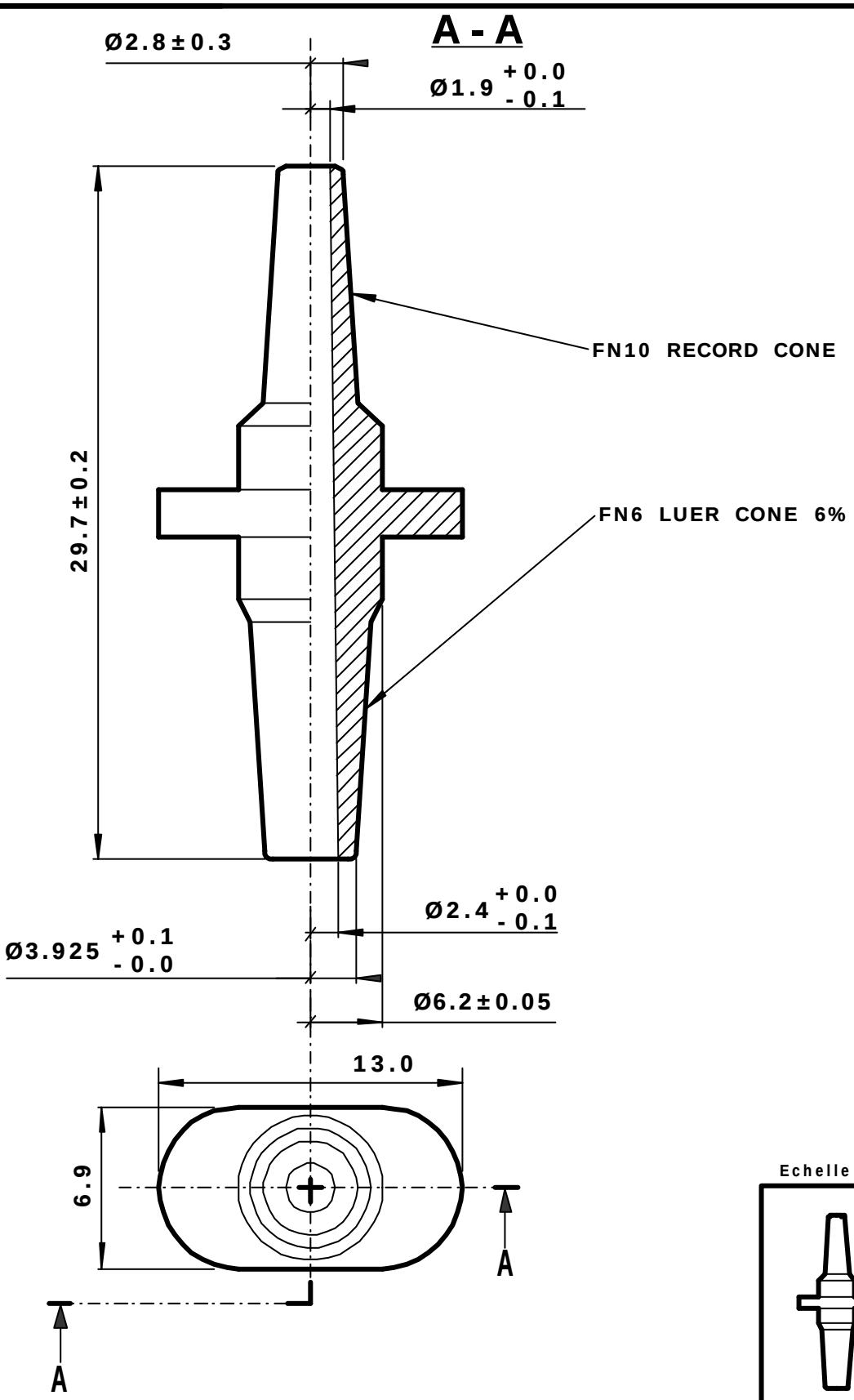

Echelle 1:1

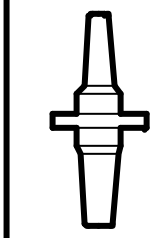

N° Référence : AAB03053		Désignation : Raccord luer mâle	
Matière : ABS Blanc SINKRAL L320			Code mat. : M0007
Echelle : 4:1	Date : 22/11/2000	Visé par : PROMEPLA	
Indice Plan: 0	Tolérances Générales: ±1%	Norme: ISO 594 1/2	PROMEPLA
Modif:			IMP067-0

Ce plan est la propriété exclusive de PROMEPLA S.A. et ne peut être copié ni communiqué à des tiers sans son autorisation