COUPE A-A
ECHELLE 4 : 1.25

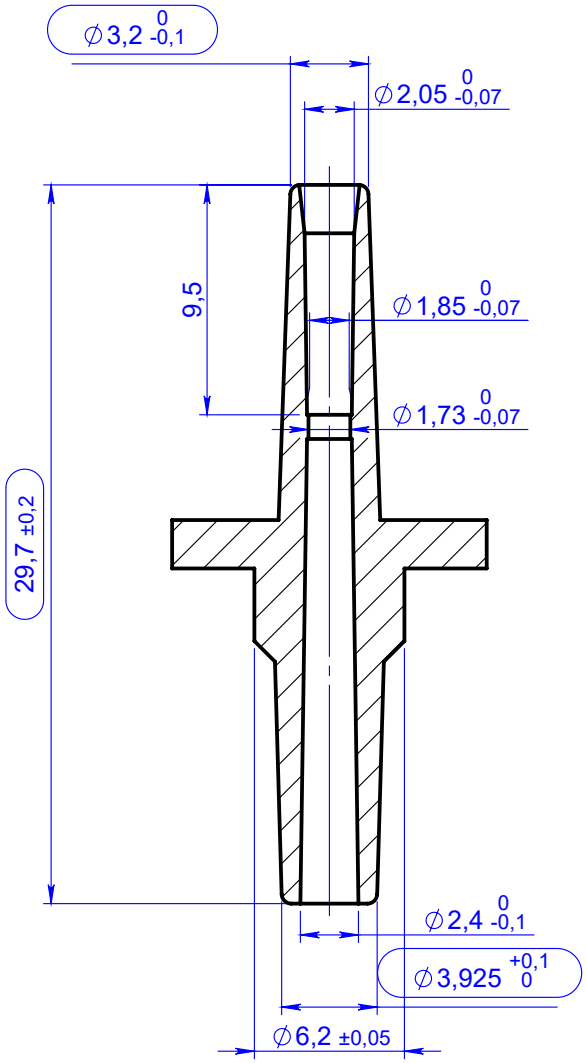

ECHELLE 1 : 1

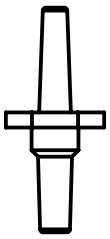

ECHELLE 3 : 1

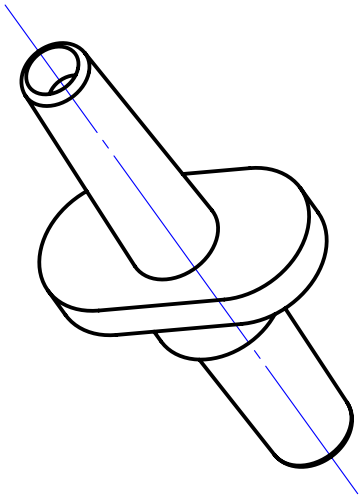

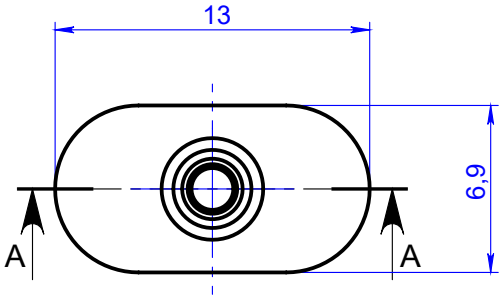

Rev.	Date	Designer	Modification	N° FOR073 ou FOR021
00	18/09/2020		Component's designation update. Plan layout update.	
	13/04/2005			

ges et peut par exemple, annuler les extractions d'autres utilisateurs. Le compte administrateur ne peut pas être supprimé.

Verif R&D : Date :	Verif QA : Date :	Verif client : -- Date :	Norms : ISO 594 1/2
Material : ABS		Color : Clear	Revision : 00
Material code : M0071			State : IN PROGRESS
Reference : **AAB02050** Designation : **MALE LUER FOR TUBE OD 2mm / ID 3mm**		General tolerancies : ±0.1 Units : mm, °, grs	Scale : 2:1 PROMEPLA FOR035-3 P. 1 / 1 A4

Propriété PROMEPLA - Usage Interne - Ne peut être reproduit ou diffusé sans autorisation
Le Copori - 9, avenue Albert II - MC 98000 MONACO - Phone : + 377.97.98.42.32 - Fax : + 377.92.05.61.50 - http://www.promepla.com