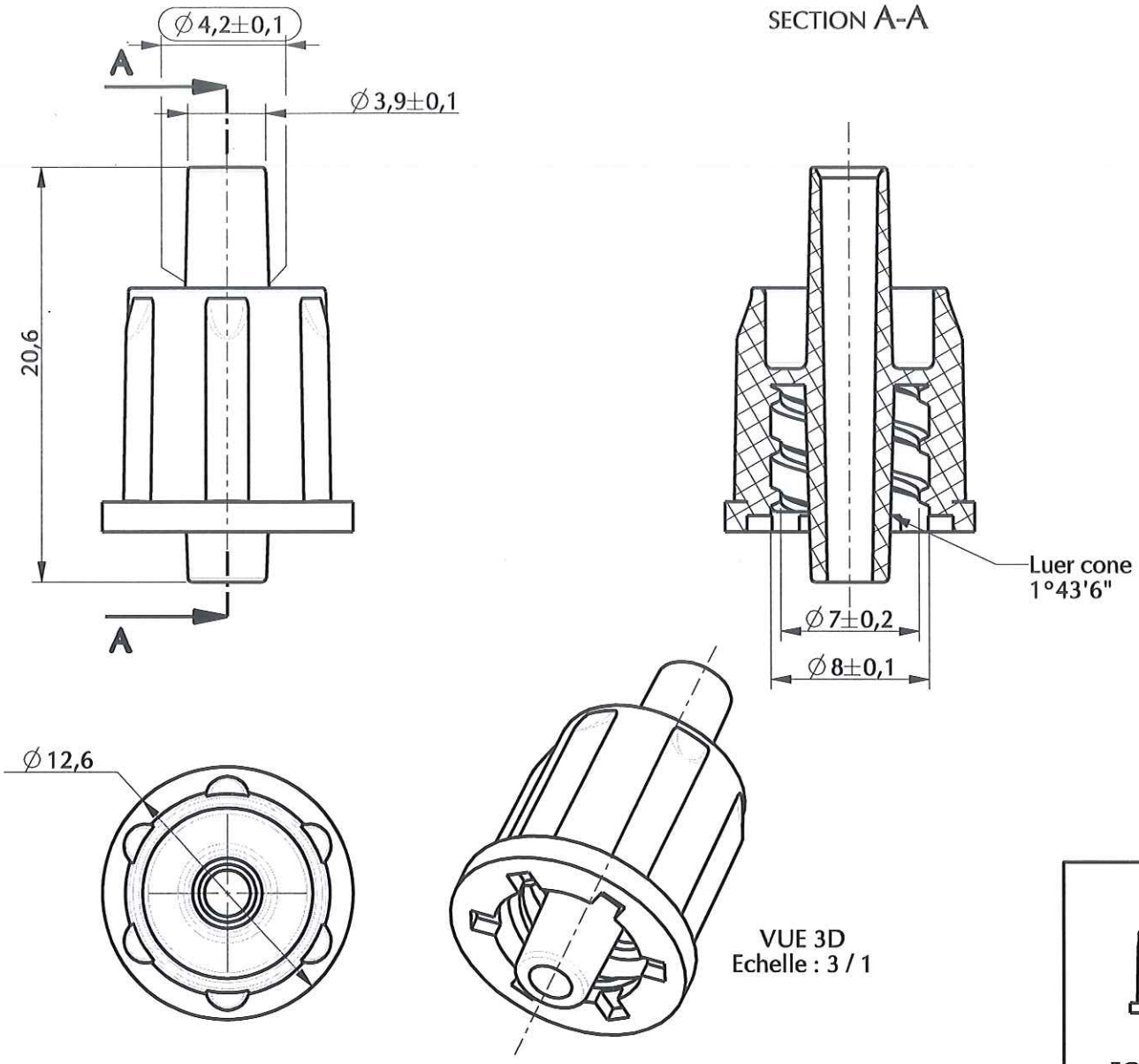

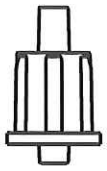

ECHELLE 1:1

ORIGINAL

Rév.	Date	Modifications	Visa
2	24/06/09	Mise à jour désignation	VALENZUELA
1	22/02/08	Mise à jour générale plan + désignation	BOUCHARD
0	13/04/00	Création plan	PASSEROTTI

Dessinateur : PASSEROTTI.P Date : 13 / 04 / 2000	Visa : Fred Janchin PROMEPLA Date : 17/07/2009	Echelle : 3 / 1	Tolérances générales ±0.1
Matière : PVC		Normes : ISO 594/1, 594/2	
Code matière : M0021		Planche : 1 / 1	
N° Référence : AAA07020 Désignation : Luer Lock Mâle PVC transparent pour tube ØI 3.5mm		Révision : 2	PROMEPLA FOR035-0

Propriété PROMEPLA - Usage Interne - Ne peut être reproduit ou diffusé sans autorisation
Le Copori - 9, avenue Albert II - MC 98000 MONACO - Phone : + 377.97.98.42.32 - Fax : + 377.92.05.61.50
http://www.promepla.com