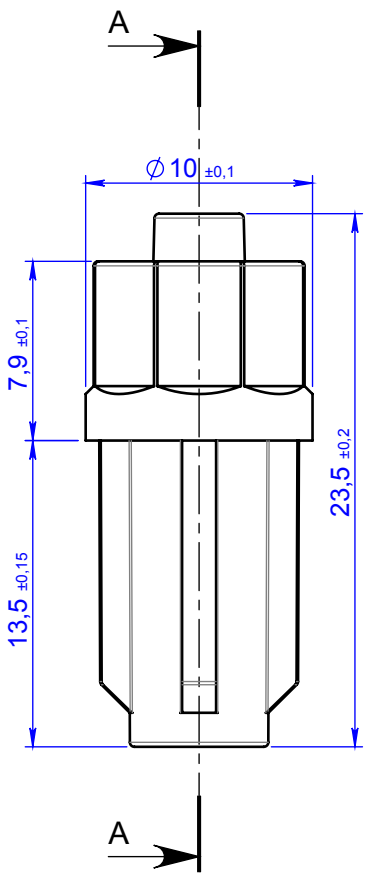

COUPE A-A

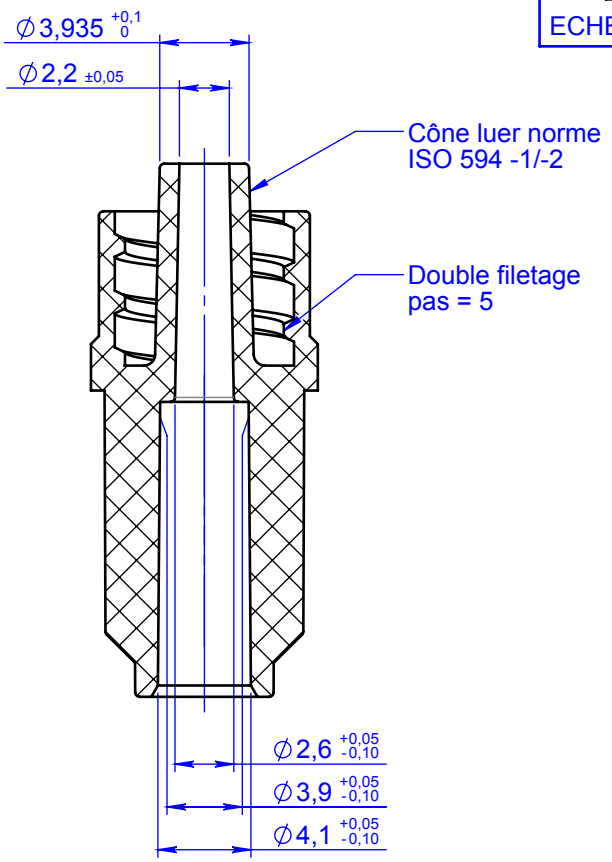

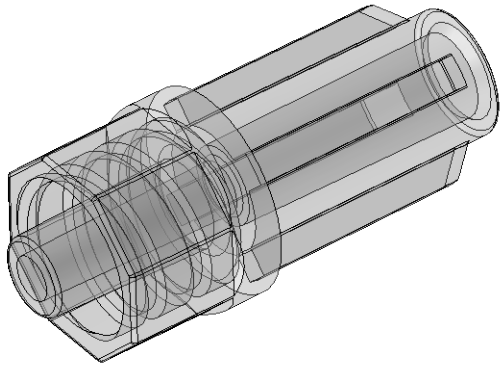

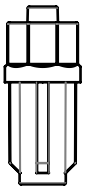

ECHELLE 1:1

Rev.	Date	Designer	Modification	N° FOR073 ou FOR021
02	21/09/2020	SMT	Component's designation update. Plan layout update.	-

Verif R&D : FDA Date : 21/09/2020	Verif QA : CGI Date : 21/09/2020	Verif client : N/A Date :	Norms : ISO 954-1/-2
Material : ABS		Color : Clear	Revision : 02
Material code : M0071			State : VALID
Reference : **AAB04050** Designation : **MALE LUER LOCK FOR TUBE OD 4.1mm**		General tolerancies : N/A Units : mm, °, grs	Scale : 3:1 PROMEPLA FOR035-3 P. 1 / 1 A4

Propriété PROMEPLA - Usage Interne - Ne peut être reproduit ou diffusé sans autorisation
Le Copori - 9, avenue Albert II - MC 98000 MONACO - Phone : + 377.97.98.42.32 - Fax : + 377.92.05.61.50 - http://www.promepla.com